Greentouch Home

70" Fireplace Media Console with Built In Sound

Français p. 15

Español p. 29

ASSEMBLY, CARE & USE INSTRUCTIONS

MODEL # 10180SB-28-254; 10180SB-28-256; 10180SB-28-257

A separate Instruction Manual for the Insert (Model 2803-FG-M2) and Remote Control is included with this unit.

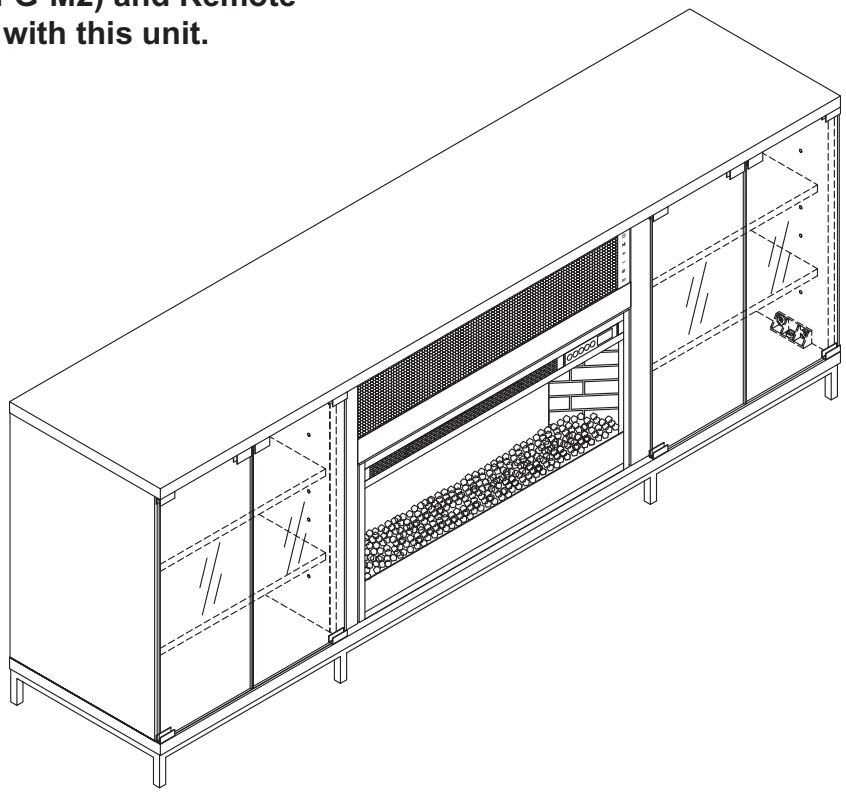

Date Purchased _____

Questions, problems, missing parts? Before returning to your retailer, call our customer service department at 1-704-461-2414 8:30 a.m. - 5 p.m., EST, Monday - Friday.
www.greentouchhome.com

PACKAGE CONTENTS

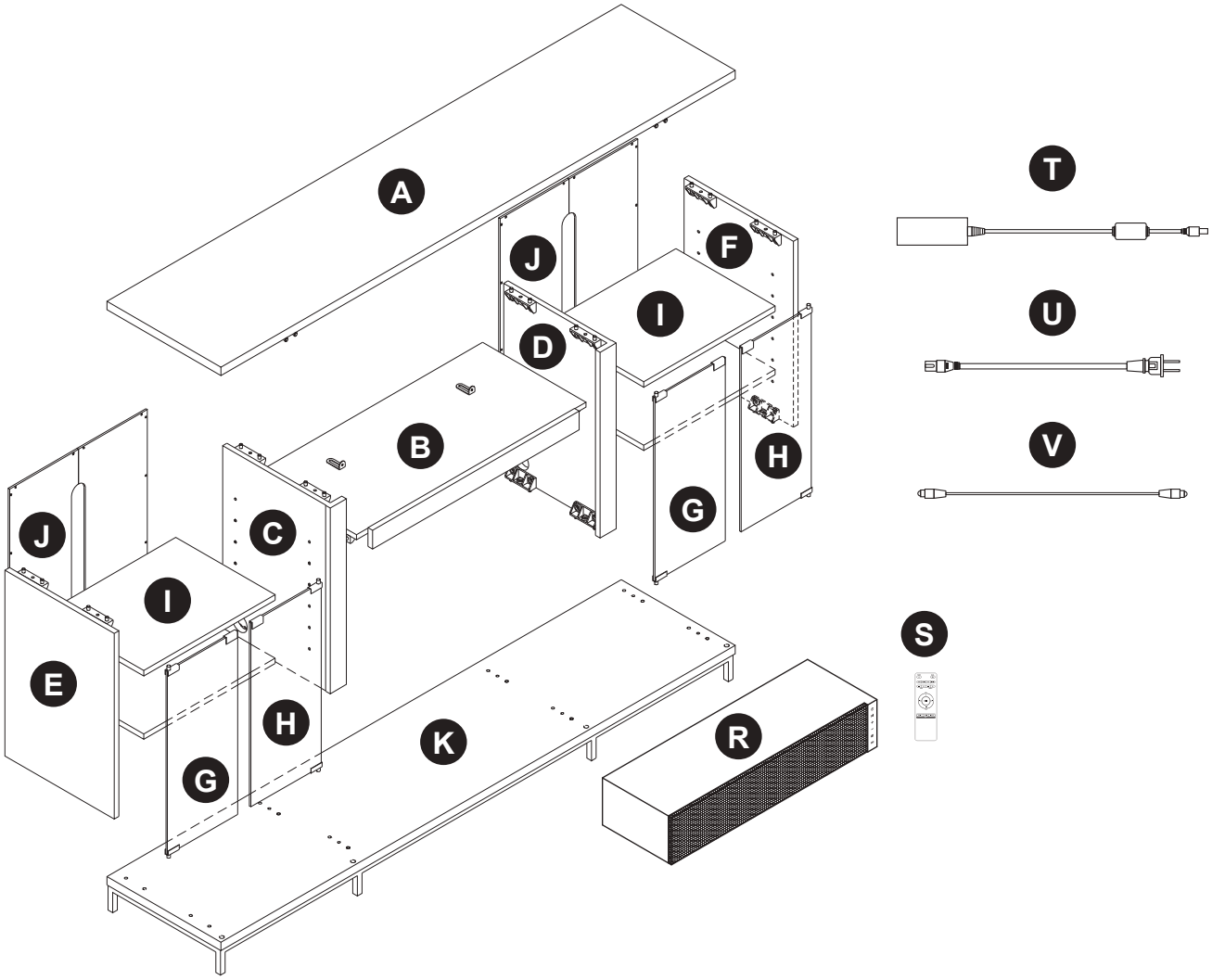

PART	DESCRIPTION	QUANTITY
A	Top	1
B	Center Shelf	1
C	Left Middle Wall	1
D	Right Middle Wall	1
E	Left Outer Wall	1
F	Right Outer Wall	1
G	Left Door	2
H	Right Door	2
I	Shelf	4
J	Back Panel	2
K	Base	1

PART	DESCRIPTION	QUANTITY
R	Sound System	1
S	Sound System Remote Control	1
T	DC Adaptor	1
U	Power Cable	1
V	Optical Cable	1

HARDWARE CONTENTS (NOT SHOWN ACTUAL SIZE)

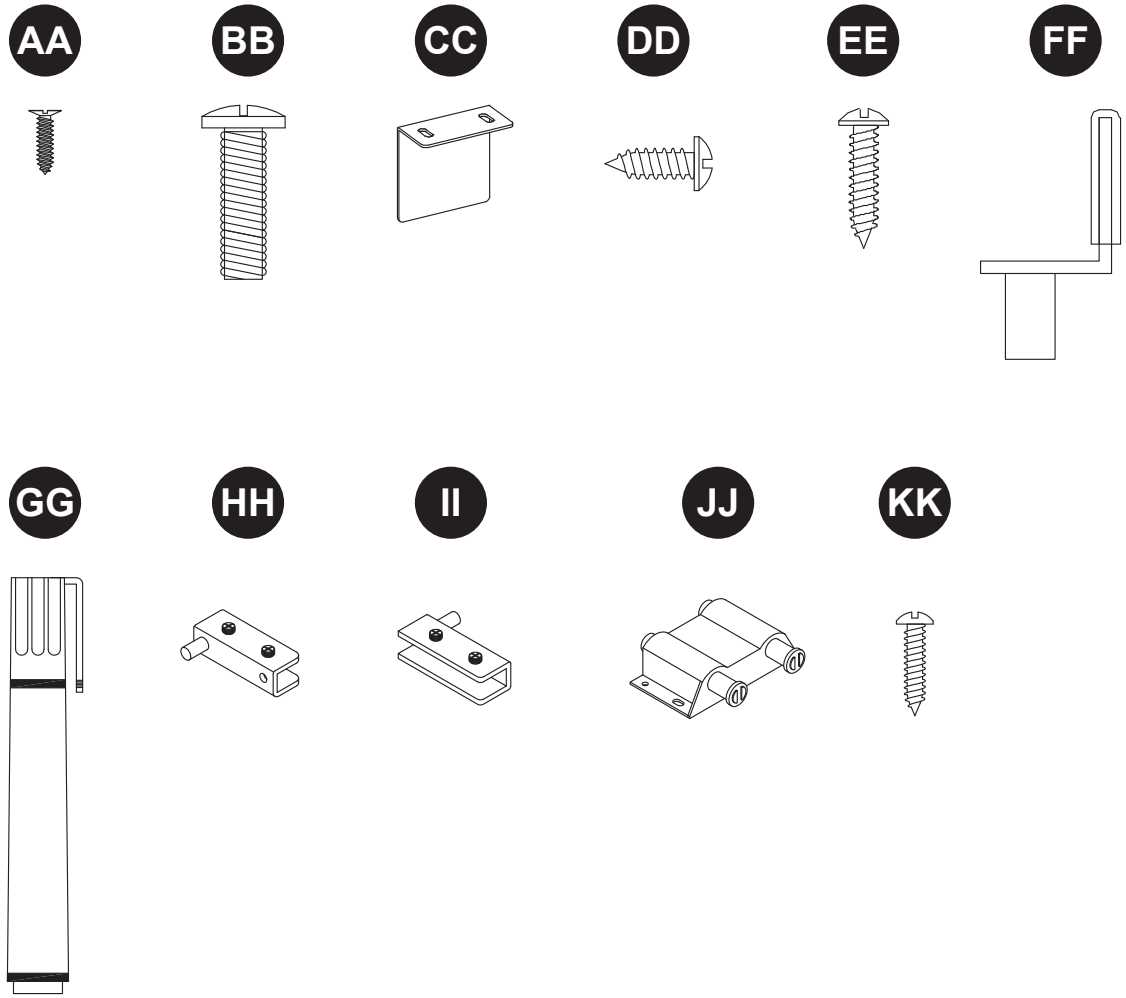

PART	DESCRIPTION	QUANTITY
AA	Screw	2
BB	Bolt	20
CC	Insert Bracket	2
DD	Bracket Screw	4
EE	Back Panel Screw	32
FF	Shelf Pin	16
GG	Touch-up Pen	1
HH	Pin Hinge-L	2
II	Pin Hinge-R	2
JJ	Magnetic Catch	2
KK	Wood Screw	8

SAFETY INFORMATION

⚠ WARNING

- Read and keep all instructions.
- To reduce the risk of electric shock do not remove cover or back panel. No user-serviceable parts inside. Refer servicing to qualified service personnel.
- For Indoor use only. **DO NOT** expose this product to rain, moisture, dripping or splashing.
- **DO NOT** try to bypass the safety function of the polarized plug. A polarized plug has two blades with one wider than the other. The wideblade is a safety feature. When the provided plug does not fit into your outlet, consult an electrician for replacement of the obsolete outlet.
- Use this product as described in the manual only. Any other use may cause fire, electric shock, or injury.
- Refer all servicing to qualified service personnel. Servicing is required when the product has been damaged in any way, such as power-supply cord or plug is damaged, liquid has been spilled or objects have fallen into the product, the product has been exposed to rain or moisture, does not operate normally, or has been dropped.

⚠ WARNING

Changes or modifications to this unit not expressly approved by the party responsible for compliance could void the user's authority to operate the equipment.

Note: This equipment has been tested and found the comply with the limits for a Class B digital device, pursuant to Part 15 of the FCC Rules. These limits are designed to provide reasonable protection against harmful interference in a residential installation. This equipment generates, uses, and can radiate radio frequency energy and, if not installed and used in accordance with the instructions, may cause harmful interference to radio communications. However, there is no guarantee that interference will not occur in a particular installation. If this equipment does cause harmful interference to radio or television reception which can be determined by turning the equipment off and on, the user is encouraged to try to correct the interference by one or more of the following measures:

- Reorient or relocate the receiving antenna
- Increase the separation between the equipment and receiver.
- Connect the equipment into an outlet on a circuit different for that to which the receiver is connected.
- Consult the dealer or an experienced radio/TV technician

PRODUCT SPECIFICATIONS

Adaptor Input	AC100-240V, 50/60Hz
Adaptor Output	DC15V 4A
Power Consumption	60 Watts

PREPARATION

Before beginning assembly of product, make sure all parts are present. Compare parts with package contents list and hardware contents list. If any part is missing or damaged, do not attempt to assemble the product.

Estimated Assembly Time: 45 minutes
Tools Required for Assembly *(not included)*:
Phillips screwdriver

ASSEMBLY INSTRUCTIONS

1. Attach center shelf (B) to right middle wall (D), Securing with two bolts (BB).

   Repeat for left middle wall (C).

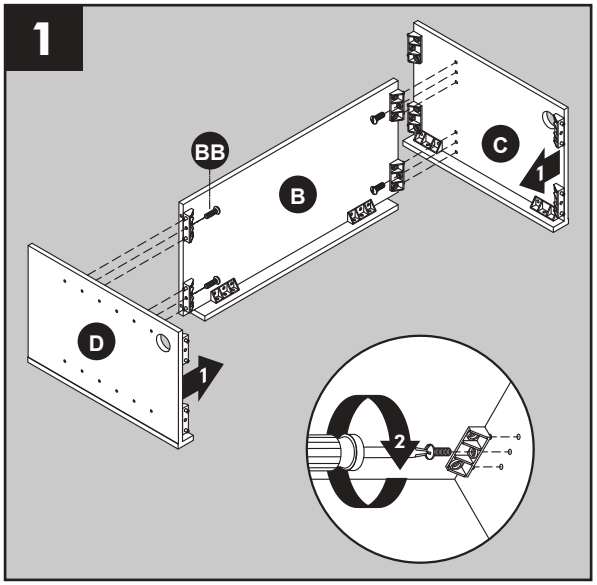

Hardware Used

BB	Bolt	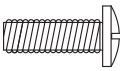	x 4

2. Place assembly from step 1 onto base (K), Securing with four bolts (BB).

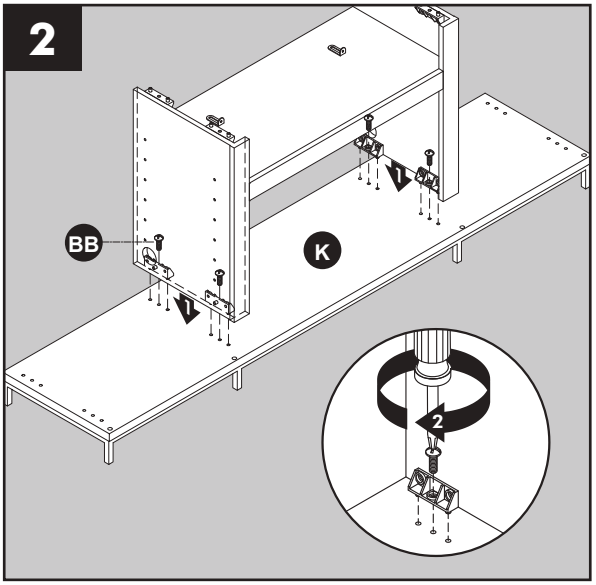

Hardware Used

BB	Bolt	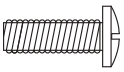	x 4

3. Attach right outer wall (F) to the right side of base (K), Securing with two bolts (BB).

   Repeat for left outer wall (E).

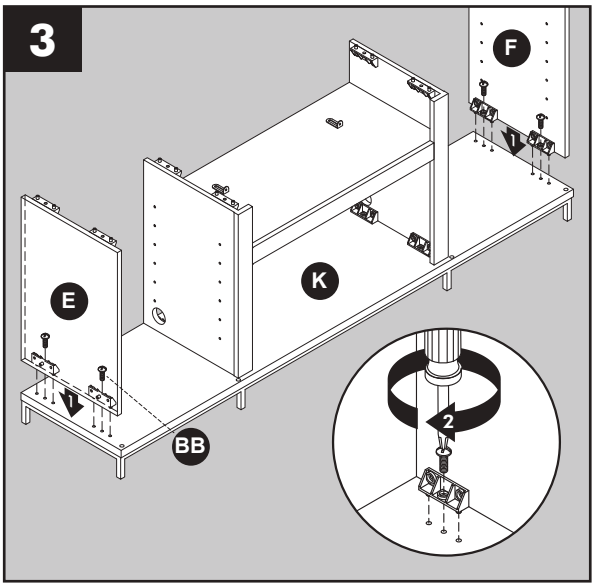

Hardware Used

BB	Bolt	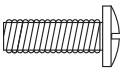	x 4

ASSEMBLY INSTRUCTIONS (CONT'D)

4. Attach magnetic catch (JJ) to the bottom of top (A) with four wood screws (KK).

   Repeat for remaining magnetic catch (JJ).

Hardware Used

JJ	Magnetic Catch	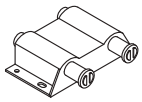	x 2
KK	Wood Screw		x 8

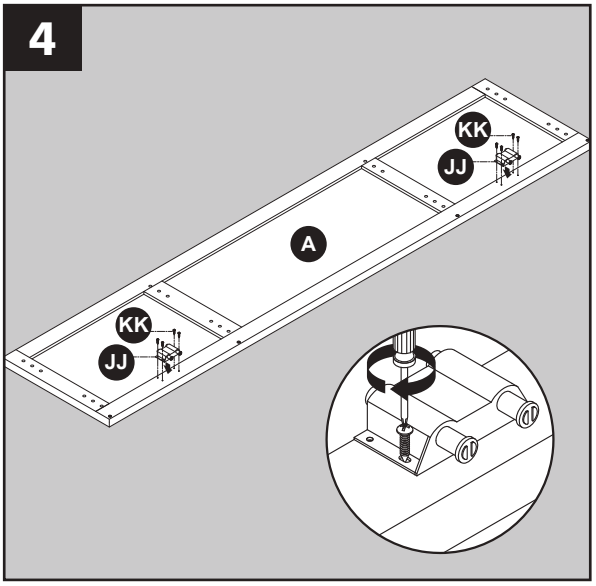

5. Attach top (A), Securing from underneath with eight bolts (BB).

Hardware Used

BB	Bolt		x 8

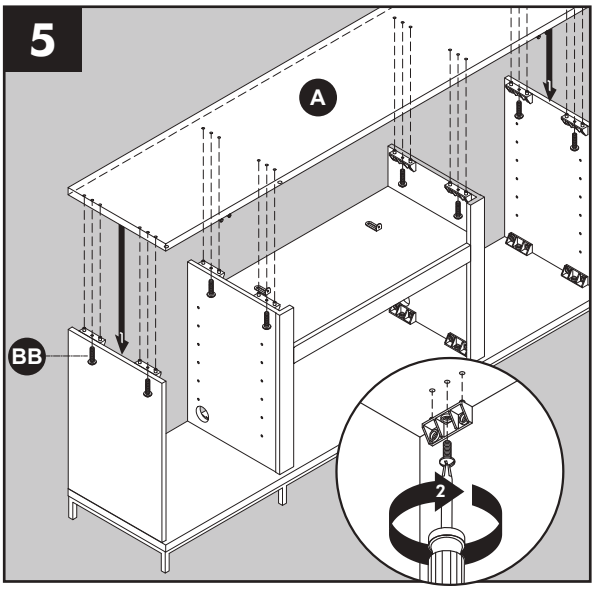

6. From behind the assembly, attach back panel (J) to shelving areas using back panel screws (EE).

   Repeat for remaining back panel (J).

Hardware Used

EE	Back Panel Screws		x 32

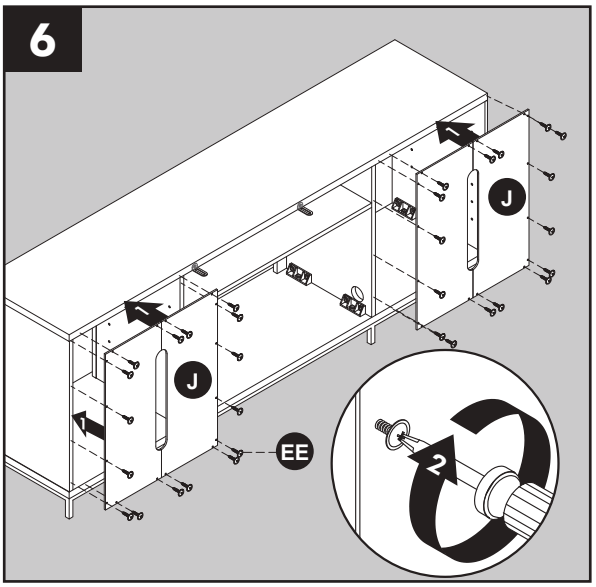

ASSEMBLY INSTRUCTIONS (CONT'D)

7. Insert shelf pins (FF) at desired height, ensuring they are level. Place shelf (I) on top of shelf pins (FF).

   Repeat for remaining the shelf (I).

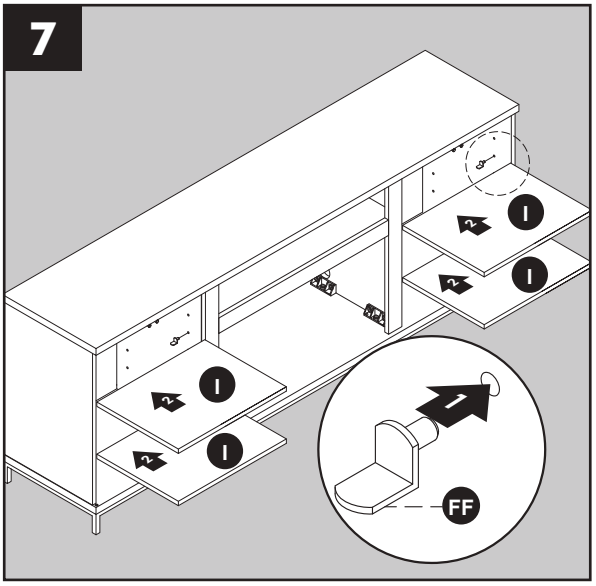

Hardware Used

FF	Shelf Pin	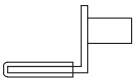	x 16

8. Insert pin hinge-r (II) into top (A). Insert right door (H) into the hole in the base (K).

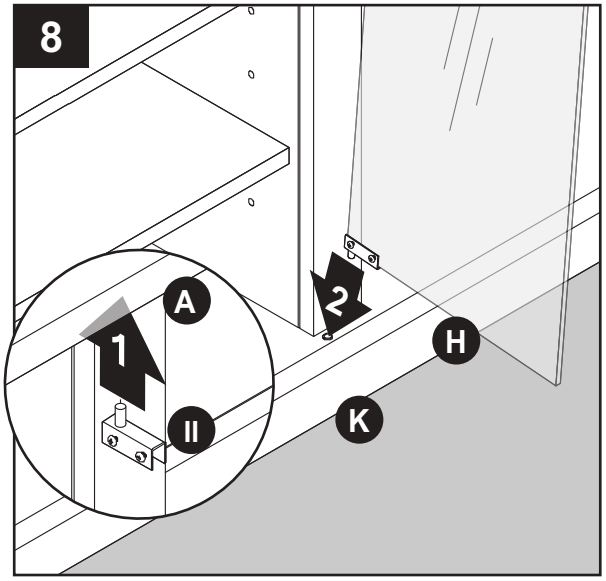

Hardware Used

II	Pin Hinge-R		x 2

9. Slide top of right door (H) into pin hinge-r (II). Secure by tightening screws on pin hinge-r (II).

   Note: When installing hinge pins, make sure set screws are aiming towards inside of cabinet.

   Repeat Steps 8 and 9 for remaining right door (H)

   Repeat Steps 8 and 9 for left doors (G)

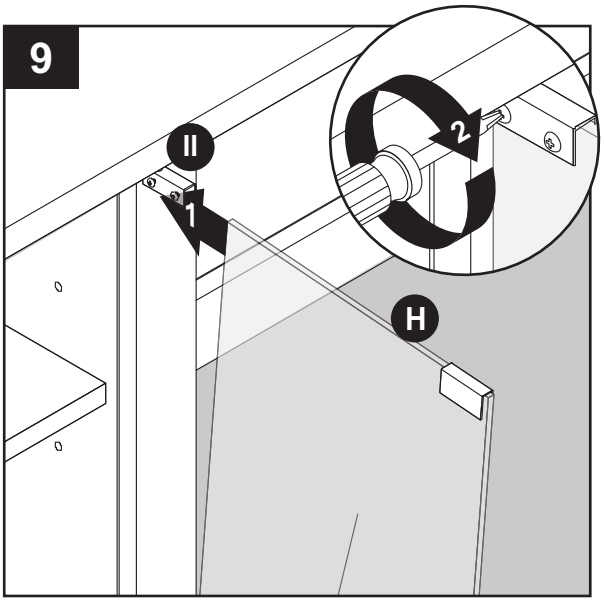

Hardware Used

HH	Pin Hinge-L		x 2

ASSEMBLY INSTRUCTIONS (CONT'D)

10. Position sound system (R) into the top middle opening of mantel assembly and align it with the front of opening.

    CAUTION: DO NOT slide sound system (R) on top of wood to avoid scratching wood surface.

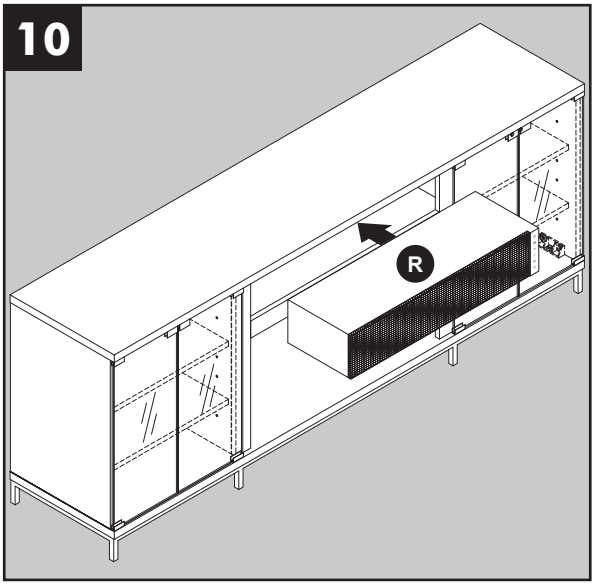

11. From behind the assembly, to secure the sound system (R) with two screws (AA).

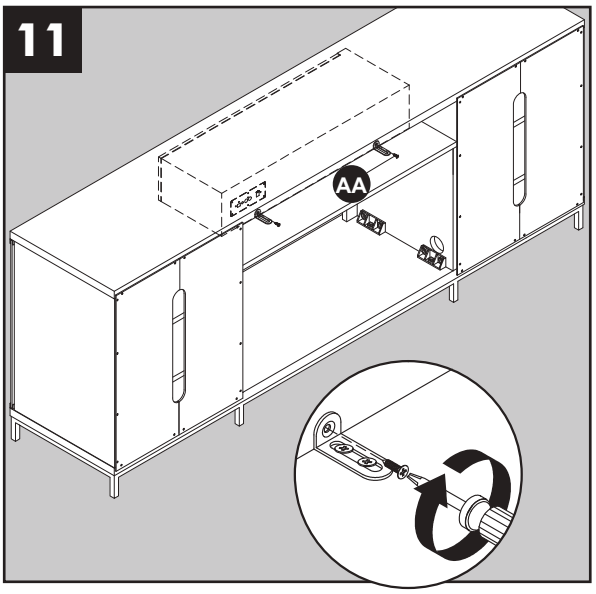

Hardware Used

AA	Screw		x 2

Note: Before proceeding to the next step, with the help of another person, move the mantel close to the final desired location.

12. With the help of another person, position insert into middle opening of mantel assembly.

    Note: DO NOT plug insert into power outlet yet.

    CAUTION: DO NOT slide insert on top of wood to avoid scratching wood surface.

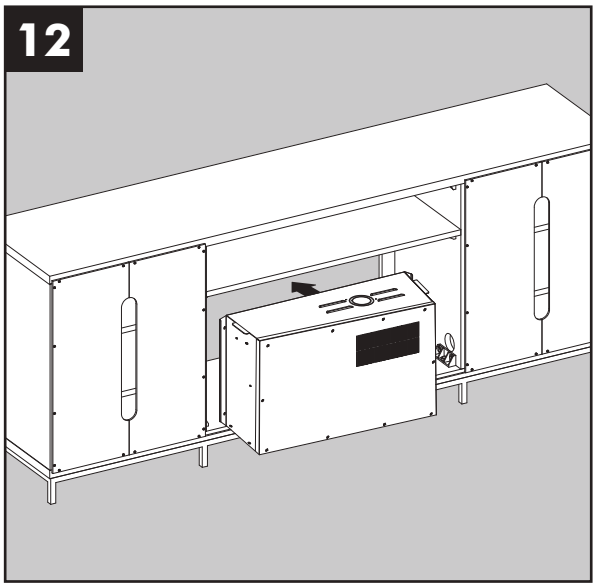

13. Secure the insert by using two insert brackets (CC). Align the hole on the insert brackets (CC) with the hole on the center shelf (B), and tighten using four bracket screws (DD).

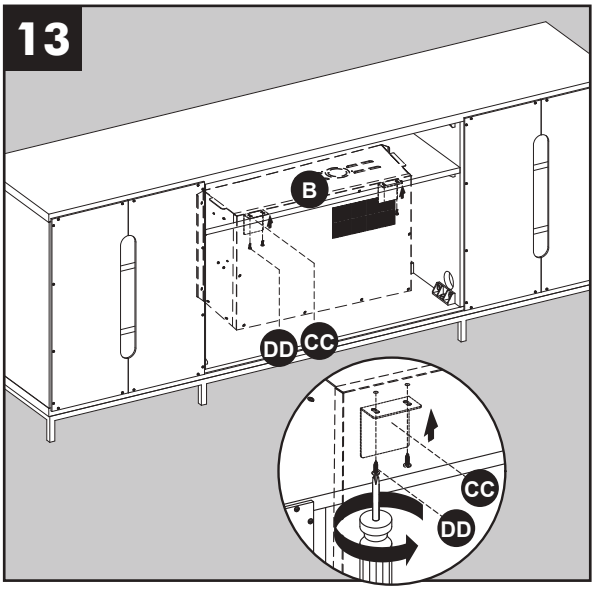

Hardware Used

CC	Insert Bracket	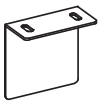	x 2
DD	Bracket Screw		x 4

NOTE: Use the pre-assembled levelers on the base of the fireplace to level the unit. Twist the levelers counter clockwise to increase the height, and/or clockwise to decrease the height.

Note: Operating instructions for the Insert (Model 2803-FG-M2) and the Remote Control (PU16-262833-RC) are available in the separate Instruction Manual packaged with this unit.

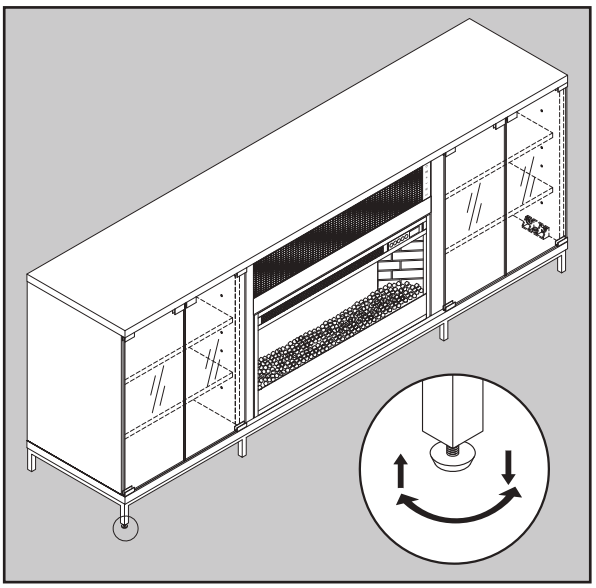

14. Multiple sources can be wired to the sound system using the inputs located at the back of the unit.
An optical cable is provided and we recommend using this option to wire your television to the system for best digital sound.
To supply power to the system:

1. Connect the small end of the Power Cable into the DC Adaptor.
2. Connect the DC Adaptor into the DC 15V IN input located on the back panel.

Assembly is now complete, with the help of another person, move the assembly to the final desired location. Once in final position you plug the insert and the sound system (R) into the power outlet.

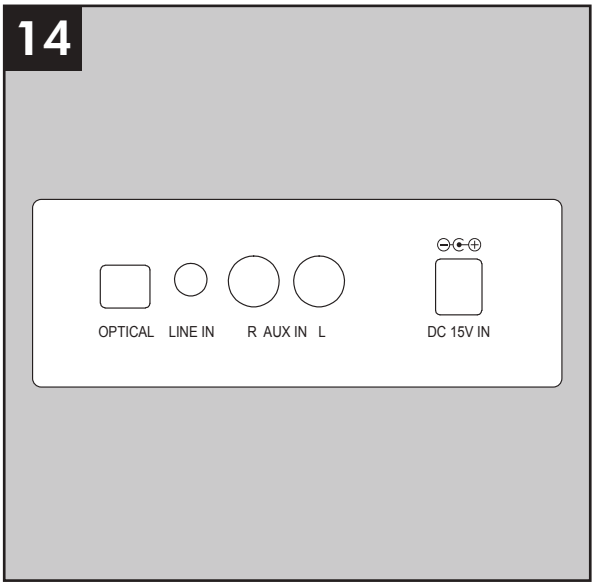

DISPLAY

A numerical display will illuminate on the front mesh to indicate the settings (Volume Level, Bass Level, Treble Level, EQ and Source Selection).

When scrolling through source options, selections will be indicated as follows:

OP: OPTICAL : Optical Cable Input (Included)
L1: LINE IN : 3.5 mm Audio Cable Input (Not Included)
AU: R AUX IN L: RCA Cable Input Left and Right (Not Included)
BL: Device pairing

When scrolling through EQ options, selections will be indicated as follows:

1: EQ optimized for music
2: EQ optimized for movies
3: EQ optimized for dialogue

OPERATING INSTRUCTIONS

Sound system Remote Control

CONTROL PANEL AND REMOTE CONTROL:
The sound system settings can be adjusted with the control panel and/or the sound system remote control:

Control Panel

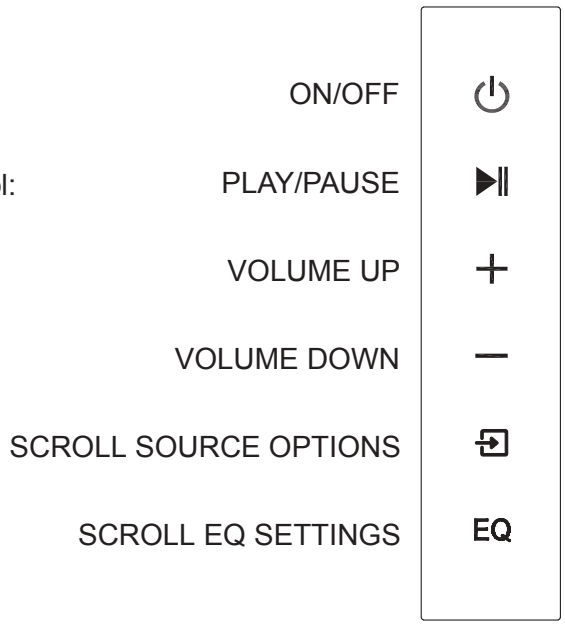

ACCESSORIES

DC Adaptor

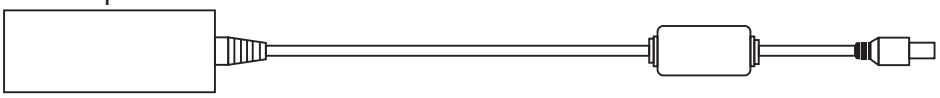

Power Cable

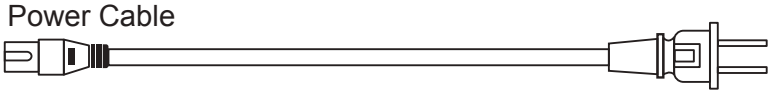

Optical Cable

PAIRING YOUR DEVICE FOR THE FIRST TIME

1. Power on the unit by pressing the Power button.
2. Set the indicator to BL by either scrolling the source selection button on the panel or pressing the PAIR button on the remote control.
   The pairing indicator will flash blue quickly. When pairing, remain within 3 feet of the unit.
3. Use the controls of your device to select "Fireplace" bluetooth name to pair the devices.
4. If your device requests a password, enter the default password 0 0 0 0.
5. When successfully paired and connected, a beep will issue from the sound system and the Pairing Indicator will display a solid blue light.
   After initial pairing, the unit will stay paired unless unpaired manually by the user or erased due to a reset of the device. The devices may also unpair if devices are too far apart.
6. If your device should become unpaired or you find it is unable to connect, repeat the above steps.

CARE AND MAINTENANCE

Replacing the Remote Control Batteries

When the sound system remote control (S) stops operating or its range seems reduced, it is time to replace the batteries. Note:The batteries should be removed if the product is to be left unused for a long time.

1. The battery compartment is located on the back of the sound system remote control (S).
2. Remove battery cover from the back of sound system remote control (S) and remove the old batteries.
3. Insert 2pcs AAA batteries, ensuring the polarities of the battery match the inside of the battery compartment.
4. Re-insert the battery door.

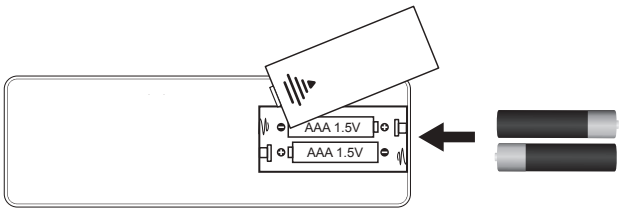

Note: Do not mix old and new batteries.
Do not mix alkaline, standard (carbon zinc), or rechargeable (nicad, nimh, etc) batteries.
Non-rechargeable batteries are not to be recharged. Exhausted batteries are to be removed from the product.
Harmful if swallowed.

Disposal of Used Batteries

A battery may contain hazardous substances that could be endangering the environment and human health.

- This symbol marked on the battery and/or packaging indicates that used battery shall not be treated as municipal waste. Instead it shall be left at the appropriate collection point for recycling.
- By ensuring the used battery is disposed of correctly, you will help prevent potential negative consequences for the environment and human health. The recycling of materials will help to conserve natural resources.
- Do not dispose of batteries in fire. batteries may explode or leak.

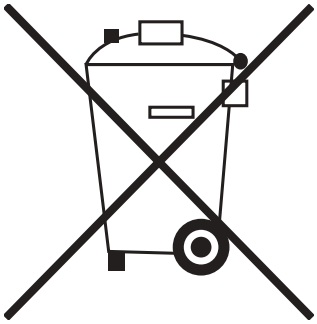

For more information about collection and recycling of used batteries, please contact your local municipality, your waste disposal service or the point-of-sale where you purchased this battery.

ONE-YEAR LIMITED WARRANTY

The manufacturer warrants that your new Electric fireplace is free from manufacturing and material defects for a period of one year from date of purchase, subject to the following conditions and limitations.

Install and operate this Electric fireplace in accordance with the installation and operating instructions furnished with the product at all times. Any unauthorized repair, alteration, willful abuse, accident, or misuse of the product shall nullify this warranty.

This warranty is non-transferable, and is made to the original owner, provided that the purchase was made through an authorized supplier of the product.

The warranty is limited to the repair or replacement of part(s) found to be defective in material or workmanship, provided that such part(s) have been subjected to normal conditions of use and service, after said defect is confirmed by the manufacturer's inspection.

The manufacturer may, at its discretion, fully discharge all obligations with respect to this warranty by refunding the wholesale price of the defective part(s).

Any installation, labor, construction, transportation, or other related costs/expenses arising from defective part(s), repair, replacement, or otherwise of same, will not be covered by this warranty, nor shall the manufacturer assume responsibility for same.

The owner/user assumes all other risks, if any, including the risk of any direct, indirect or consequential loss or damage arising out of the use, or inability to use the product, except as provided by law.

All other warranties-expressed or implied-with respect to the product, its components and accessories, or any obligations/liabilities on the part of the manufacturer are hereby expressly excluded.

The manufacturer neither assumes, nor authorizes any third party to assume on its behalf, any other liabilities with respect to the sale of the product.

The warranties as outlined within this document do not apply to non accessories used in conjunction with the installation of this product.

This warranty is void if:
1. The fireplace is subjected to prolonged periods of dampness or condensation.
2. Any unauthorized alteration, willful abuse, accident, or misuse of the product.
3. You do not have the original receipt of purchase.

REPLACEMENT PARTS

For replacement parts, call our customer service department at 1-704-461-2414, 8:30 a.m. - 5 p.m., EST, Monday - Friday.

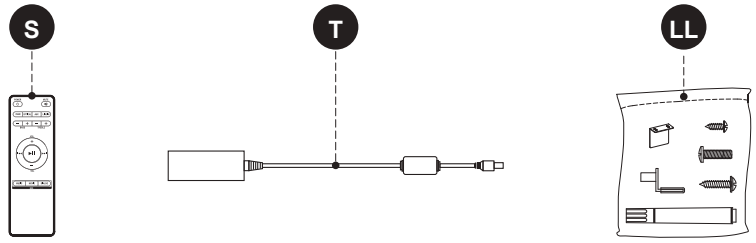

PART	DESCRIPTION	PART #
S	Sound System Remote Control	PH-SOUNDSYS-REMOTE
T	DC Adaptor	PH-SOUNDSYS-CABLE KIT
LL	Hardware Pack (BB, CC, DD, EE, FF and GG (OF-0010))	PH-10180SB-28-254 HARDWARE PACK
	Hardware Pack (BB, CC, DD, EE, FF and GG (OX-0940S))	PH-10180SB-28-256 HARDWARE PACK
	Hardware Pack (BB, CC, DD, EE, FF and GG (W3504A))	PH-10180SB-28-257 HARDWARE PACK

Replacement information for the Remote Control (Part # PU16-262833-RC) is listed in the Replacement Parts section of the Insert (Model 2803-FG-M2) Instruction Manual.

Greentouch Home

Console média avec son intégré de 70 po pour foyer

English p. 1

Español p. 29

INSTRUCTIONS D'UTILISATION, D'ASSEMBLAGE ET DE MAINTENANCE

MODÈLE # 10180SB-28-254; 10180SB-28-256; 10180SB-28-257

Un manuel d'instructions distinct pour l'insert (modèle 2803-FG-M2) et la télécommande est inclus dans cette unité.

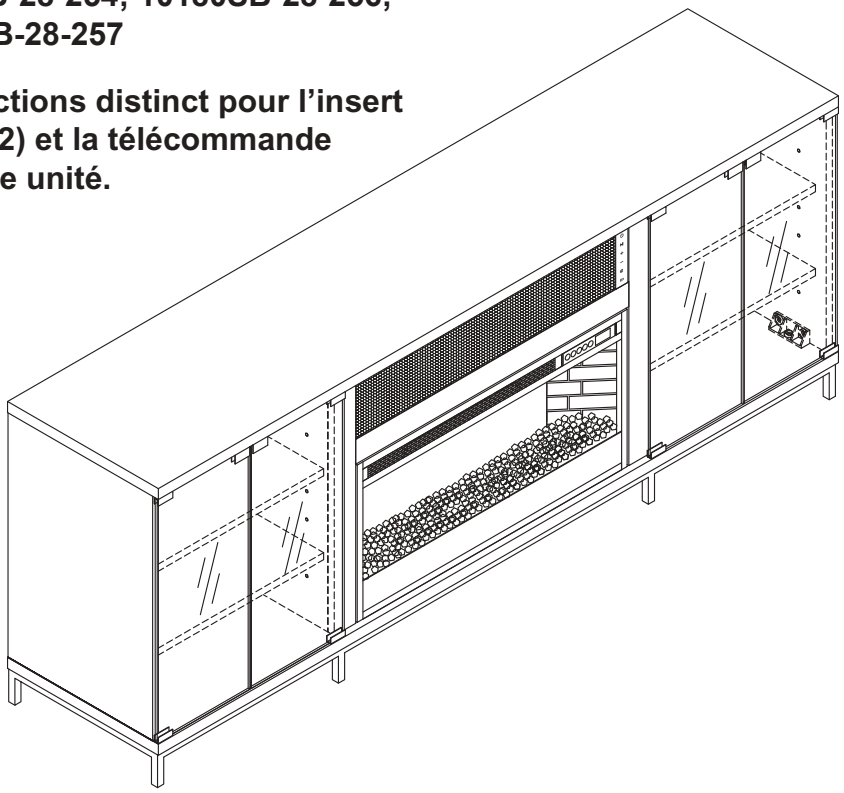

Date d'achat _____

Des questions, des problèmes, des pièces manquantes? Avant de retourner l'article au détaillant, appelez notre service à la clientèle au 1-704-461-2414, entre 8h30 et 17 h (HNE), du lundi au vendredi. www.greentouchhome.com

CONTENU DE L'EMBALLAGE

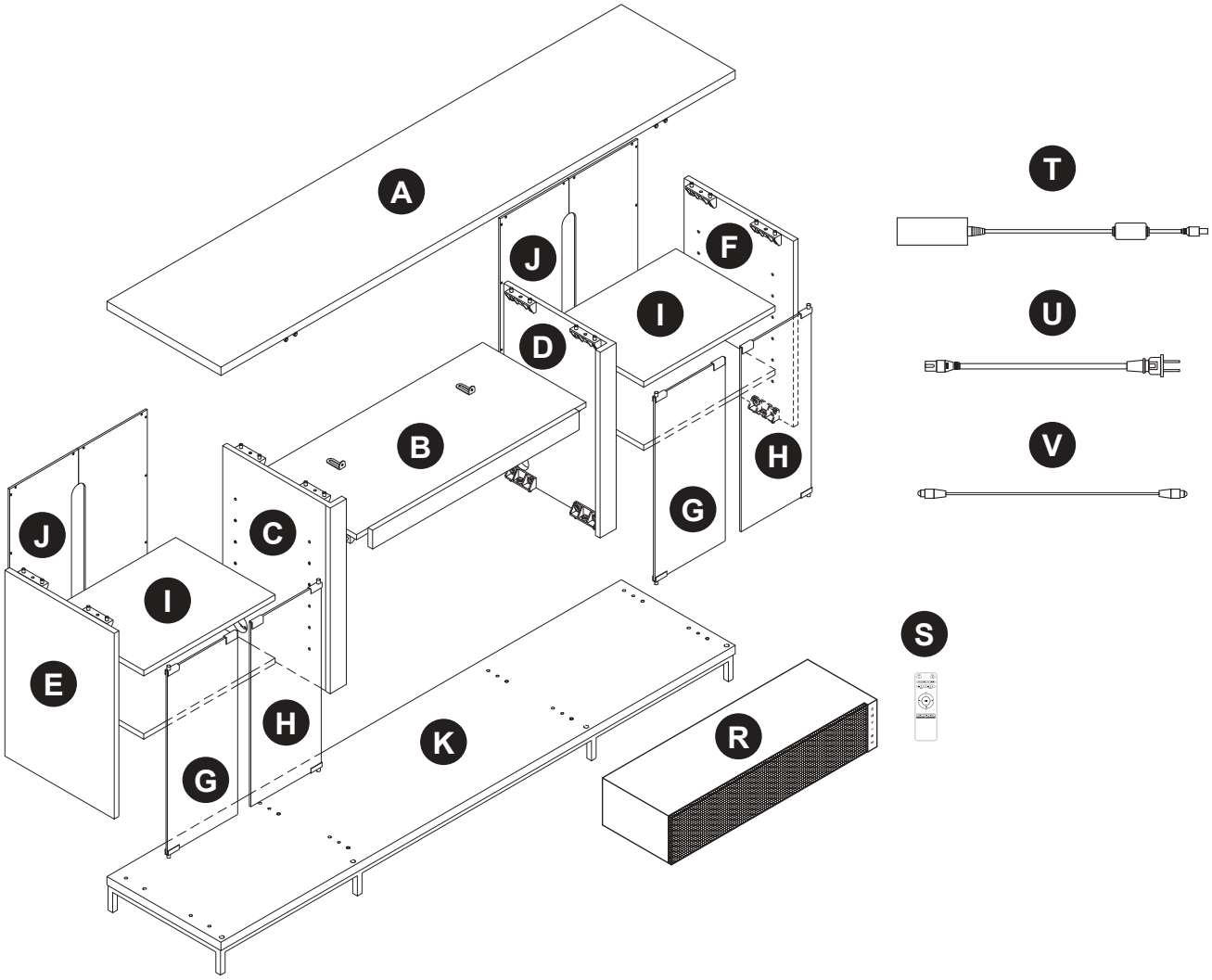

PIÈCE	DESCRIPTION	QUANTITÉ
A	Dessus	1
B	Tablette Centrale	1
C	Cloison Centrale Gauche	1
D	Cloison Centrale Droite	1
E	Paroi Extérieure Gauche	1
F	Paroi Extérieure Droite	1
G	Porte Gauche	2
H	Porte Droite	2
I	Tablette	4
J	Panneau Arrière	2
K	Base	1

PIÈCE	DESCRIPTION	QUANTITÉ
R	Système Audio	1
S	Télécommande Du Système Audio	1
T	Adaptateur CC	1
U	Câble D'alimentation	1
V	Câble Optique	1

CONTENUS MATÉRIELS (NON REPRÉSENTÉS EN TAILLE RÉELLE)

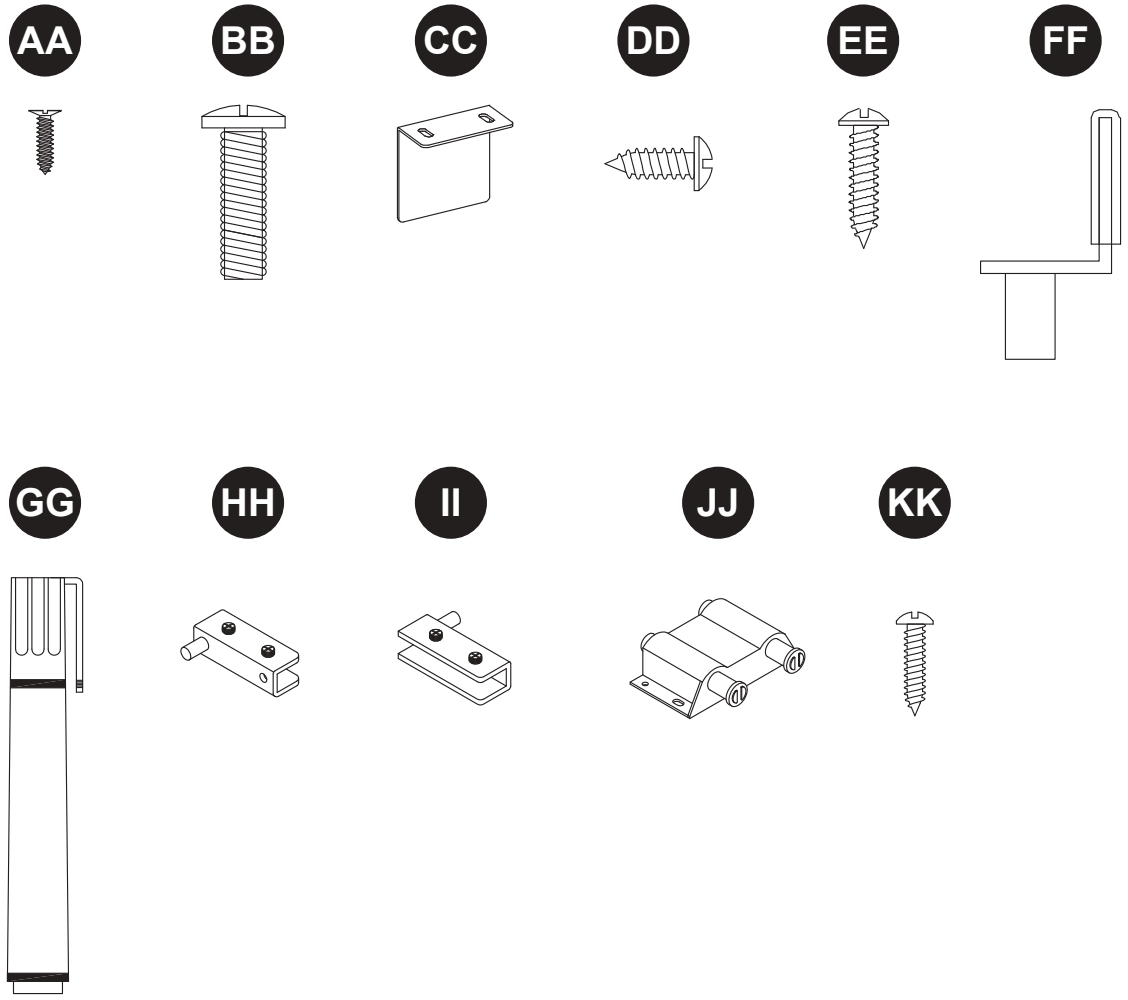

PIÈCE	DESCRIPTION	QUANTITÉ
AA	Vis	2
BB	Boulon	20
CC	Insérer un Support	2
DD	Vis de Support	4
EE	Vis Pour Le Panneau Arrière	32
FF	Goupille à Tablette	16
GG	Crayon à Retouche	1
HH	Couplet Pour Porte Gauche	2
II	Couplet Pour Porte Droite	2
JJ	Loquet Magnétique	2
KK	Vis En Bois	8

CONSIGNES DE SÉCURITÉFETY

⚠ AVERTISSEMENT :

- Lisez et respectez toutes les instructions.
- Pour éviter tout risque d'électrocution, ne retirez pas le capot ou le panneau arrière. Il n'y a aucune pièce utile d'utilisateur à l'intérieur. Toute réparation doit être uniquement confiée à du personnel qualifié.
- À usage interne uniquement. N'exposez pas ce produit à la pluie, l'humidité, aux éclaboussures ou à des gouttes d'eau.
- **NE PAS** nuire au bon fonctionnement de la sécurité de la fiche polarisée. Une fiche polarisée possède deux broches dont l'une plus large que l'autre. La fiche large est installée pour des raisons de sécurité. Si la fiche fournie ne s'adapte pas à la prise électrique, demandez à un électricien pour remplacer la prise obsolète.
- Le produit est utilisé uniquement selon les conditions décrites dans ce manuel. Toute autre utilisation non recommandée peut entraîner un incendie, un choc électrique ou des blessures corporelles.
- Toute réparation doit être uniquement confiée à du personnel qualifié. L'intervention d'un technicien est nécessaire dans les cas suivants: le cordon d'alimentation ou la prise secteur sont endommagés, du liquide a été renversé ou des objets sont tombés à l'intérieur du produit, le produit a été exposé à la pluie ou à l'humidité, montre des signes de dysfonctionnement ou est tombé.

⚠ AVERTISSEMENT :

Tout changement ou modification apporté à cet appareil sans l'approbation expresse de la partie responsable de l'appareil pourraient faire perdre à l'utilisateur son droit à utiliser cet équipement.

Note: Cet équipement a été testé et déclaré conforme aux limites pour appareils numériques de classe B, selon la section 15 des règlements de la FCC. Ces limites sont destinées à assurer une protection raisonnable contre les interférences nuisibles dans une installation résidentielle. Cet équipement produit, utilise et peut émettre de l'énergie radio électrique et, s'il n'est pas installé et utilisé conformément aux instructions, peut causer des interférences nuisibles aux communications radio. Cependant, il se peut que des interférences se produisent dans une installation particulière. Si ce matériel occasionne des interférences nuisibles aux réceptions radio ou télévisuelle, ce qui peut être déterminé en allumant et en éteignant l'appareil, on encourage l'utilisateur d'essayer de corriger ces interférences par l'un des moyens suivants:

- Réorienter ou repositionner l'antenne de réception.
- Augmenter la distance séparant l'équipement du récepteur.
- Brancher l'appareil sur un circuit électrique différent de celui où le récepteur est branché.
- Consulter le fournisseur ou un technicien radio/TV expérimenté.

SPÉCIFICATIONS DU PRODUIT

Adaptateur	Entrée AC100-240V, 50/60Hz
Adaptateur	Sortie DC15V 4A
Consommation électrique	60 Watts

PRÉPARATION

Avant de commencer l'assemblage de l'article, assurez-vous d'avoir toutes les pièces. Comparez le contenu de l'emballage avec la liste des pièces et celle de la quincaillerie incluse. S'il y a des pièces manquantes ou endommagées, ne tentez pas d'assembler l'article.

Temps d'assemblage approximatif :
45 minutes.

Outil nécessaire pour l'assemblage
(non inclus) : tournevis cruciforme.

INSTRUCTIONS POUR L'ASSEMBLAGE

1. Attachez la tablette centrale (B) à la cloison centrale droite (D), fixez avec deux boulon (BB).

   Répétez l'opération précédente pour la cloison centrale gauche (C).

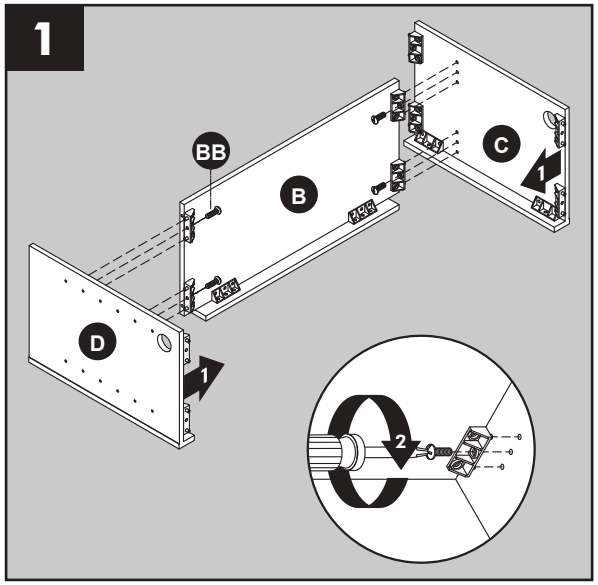

Quincallerie Utilisée

BB	Boulon		x 4

2. Placez l'assemblage de l'étape 1 sur la base (K), fixez avec quatre boulons (BB).

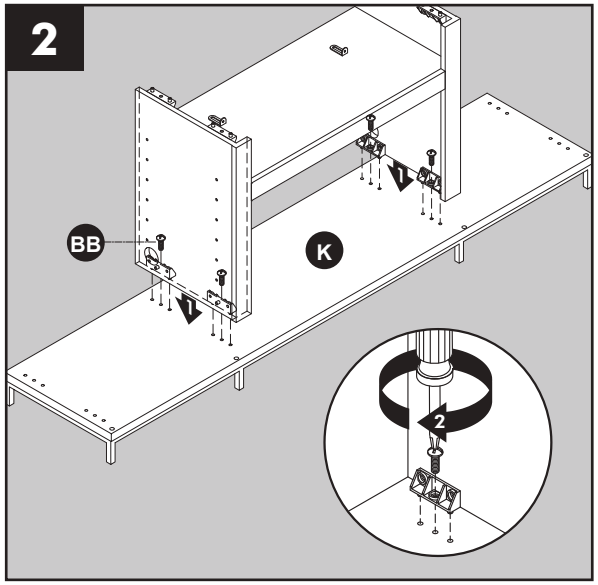

Quincallerie Utilisée

BB	Boulon		x 4

3. Fixez la paroi extérieure droite (F) au côté droit de la base (K), à l'aide de deux boulons (BB).

   Répétez l'opération précédente pour la paroi extérieure gauche (E).

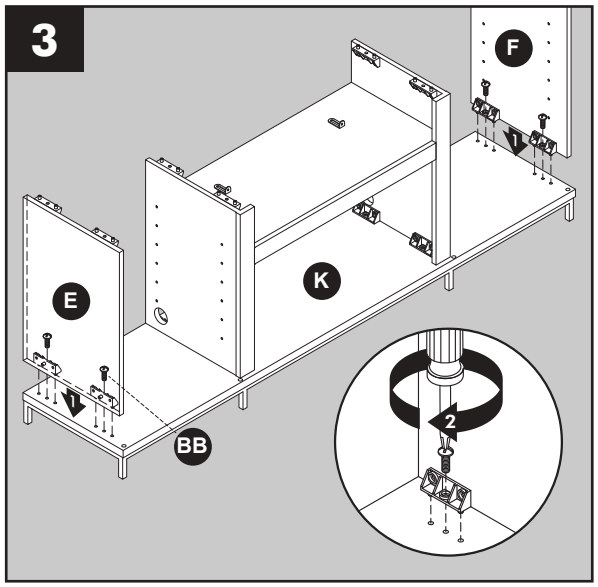

Quincallerie Utilisée

BB	Boulon		x 4

4. Installer le loquet magnétique (JJ) en dessous de la plaque supérieure (A) en utilisant quatre vis en bois (KK).

   Répéter l'opération pour le loquet magnétique restant (JJ).

Quincallerie Utilisée

JJ	Loquet Magnétique		x 2
KK	Vis En Bois		x 8

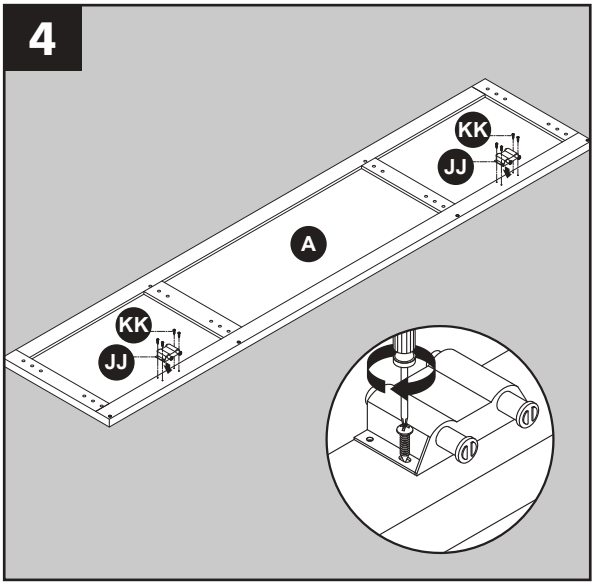

5. Attachez la partie supérieure (A), fixez par en dessous à l'aide de huit boulons (BB).

Quincallerie Utilisée

BB	Boulon		x 8

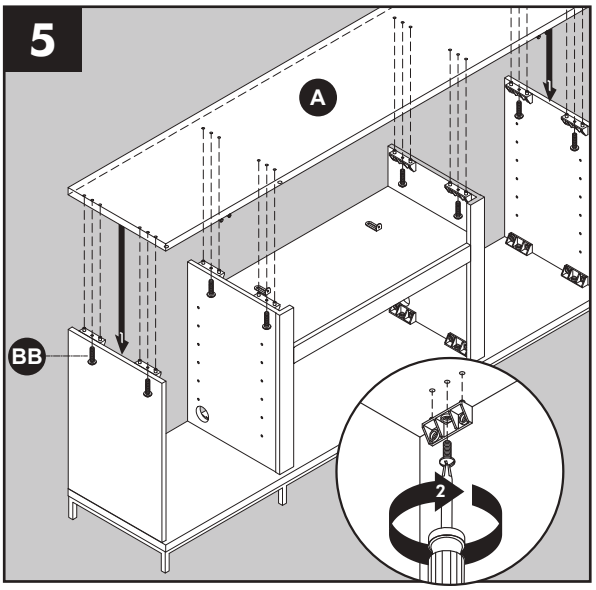

6. De l'arrière de l'assemblage, fixez le panneau arrière (J) aux zones d'étagères à l'aide des vis (EE).

   Répétez l'opération pour le panneau arrière (J).

Quincallerie Utilisée

EE	Vis pour le panneau arrière		x 32

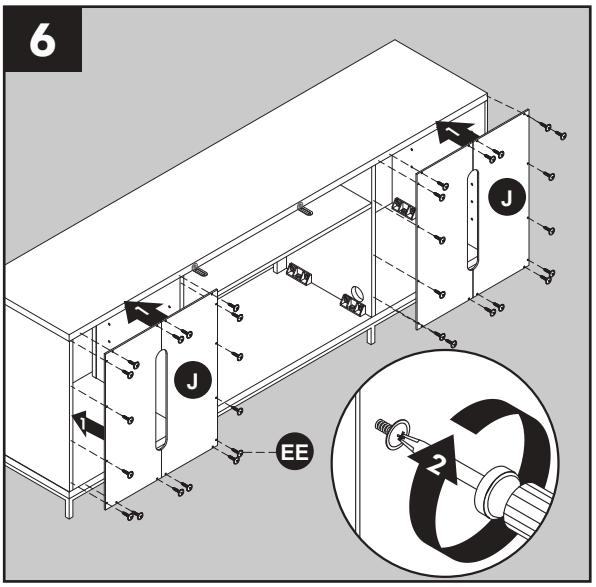

INSTRUCTIONS POUR L'ASSEMBLAGE (SUITE)

7. Insérez les goupilles étagères (FF) à la hauteur désirée, en veillant à ce qu'elles soient de niveau. Placer l'étagère (I) sur les épingles d'étagère (FF).

   Répétez pour rester des étagères (I).

Quincallerie Utilisée

FF Goupille à tablette 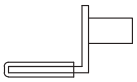 x 16

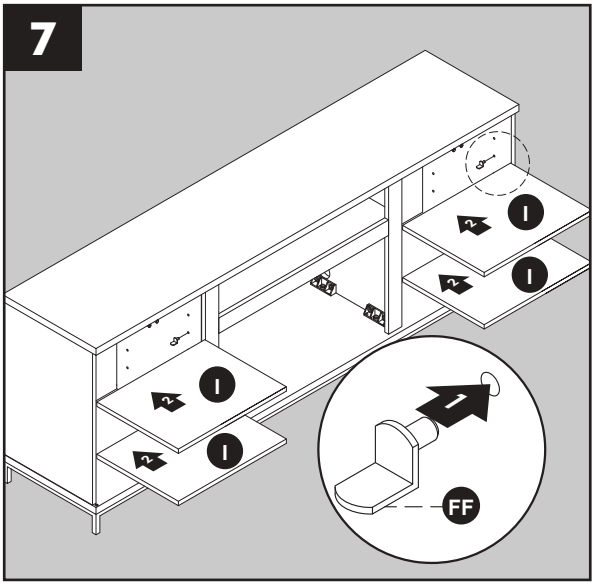

8. Insérer le couplet (II) dans la plaque supérieure (A). Insérer la porte droite (H) dans l'orifice de la base (K).

Quincallerie Utilisée

II Couplet Pour Porte Droite x 2

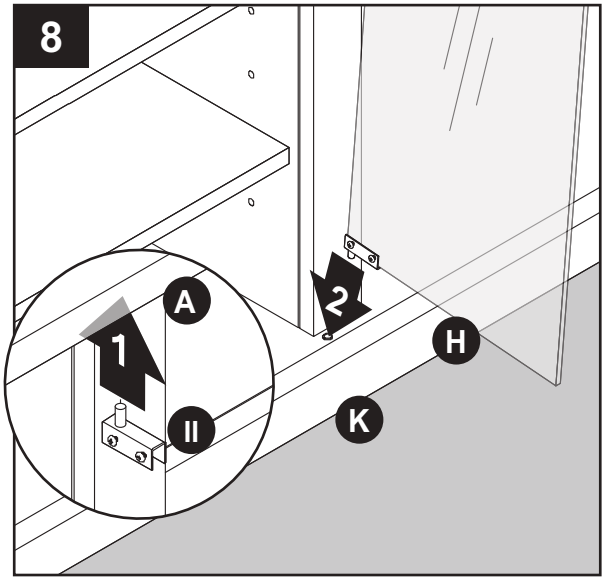

9. Faire coulisser le haut de la porte droite (H) dans le couplet (II). Fixer en serrant les vis sur le couplet (II).

   Remarque : lors de l'installation des couplets, veiller à ce que les vis de serrage soient orientées vers l'intérieur de l'armoire.

   Répéter les étapes 8 et 9 pour la porte droite restante (H)

   Répéter les étapes 8 et 9 pour les portes gauches (G).

Quincallerie Utilisée

HH Couplet Pour Porte Gauche x 2

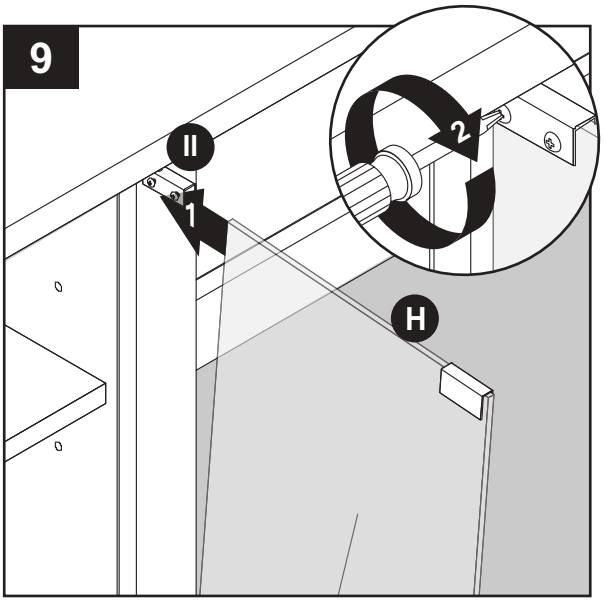

10. Positionnez le système audio (R) au milieu de l'ouverture du montage du manteau et ajustez le avec l'avant de l'ouverture.

    PRÉCAUTIONS À PRENDRE: Ne placez pas le système audio (R) sur le bois pour éviter de rayer la surface en bois.

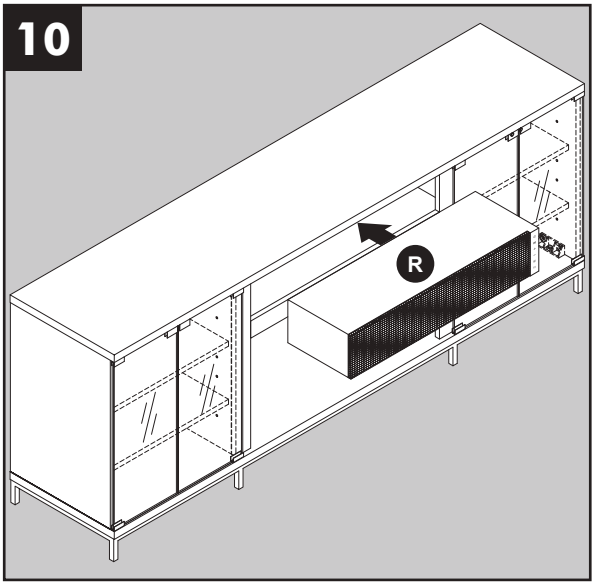

11. Depuis l'arrière du montage, fixez le système audio (R) avec deux vis (AA).

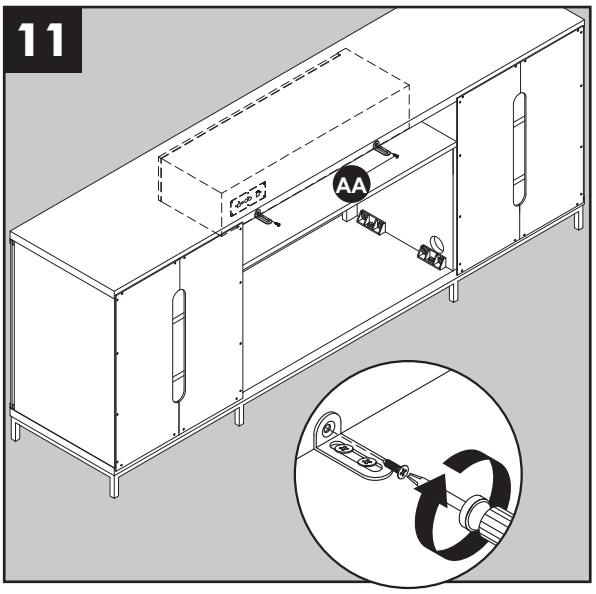

Quincallerie Utilisée

AA	Vis		x 2

Remarque: Avant de passer à l'étape suivante, et avec l'aide d'une autre personne, placez lemeuble à proximité de l'emplacement final désiré

12. Avec l'aide d'une autre personne, placez le foyer encastrable dans l'ouverture centrale du meuble.

    Remarque : Ne branchez PAS tout de suite le foyer encastrable sur une prise.

    ATTENTION : Ne faites PAS glisser le foyer encastrable sur une surface en bois afin de prévenir les égratignures.

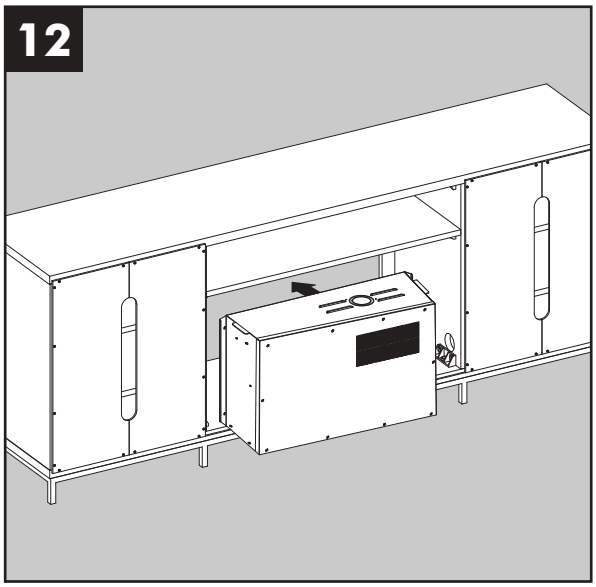

13. Sécurisez l'insert à l'aide de deux supports d'insertion (CC). Aligner le trou sur les supports d'insertion (CC) avec le trou de la tablette du centre (B), et serrer à l'aide de quatre vis de support (DD).

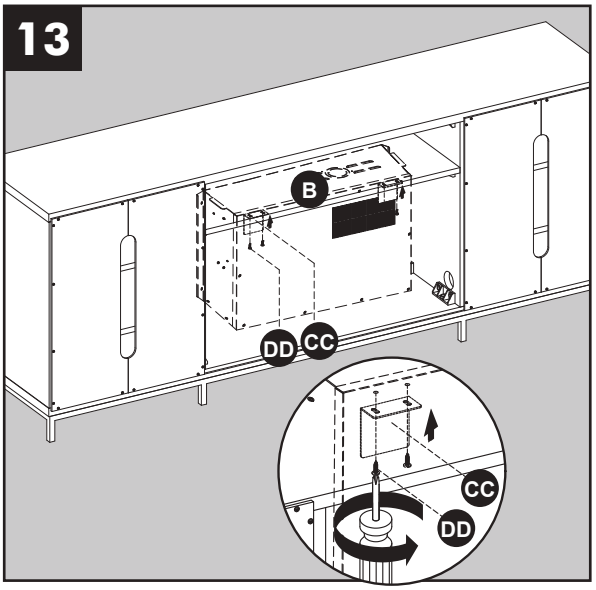

Quincallerie Utilisée

CC	Insérer un Support		x 2
DD	Vis de Support		x 4

NOTE : Utilisez les niveleurs préassemblés sur la base du foyer pour niveler l'appareil. Tournez les niveleurs dans le sens antihoraire pour augmenter la hauteur, tournez dans le sens horaire pour diminuer la hauteur.

Remarque : Les instructions d'utilisation de l'insert (modèle 2803-FG-M2) et de la télécommande (PU16-262833-RC) sont disponibles dans le manuel d'instruction de ce manuel emballé avec cette unité.

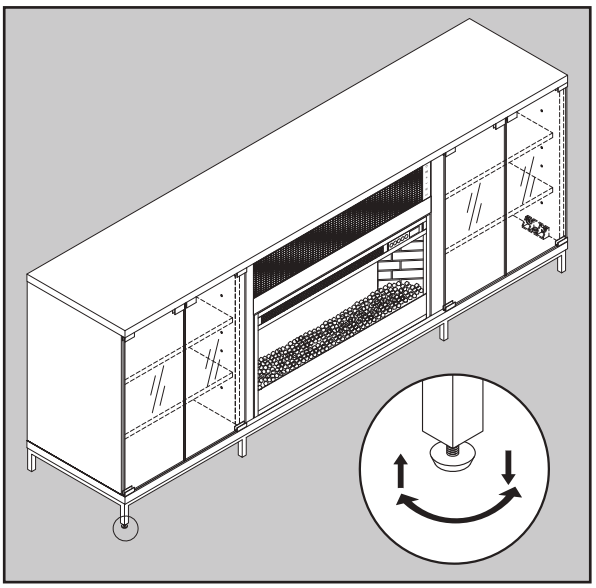

14. Plusieurs sources peuvent être branchées au système sonore à travers les entrées situées au dos de l'appareil. Un câble optique est fourni et nous recommandons l'utilisation de cette option pour câbler votre téléviseur pour un son numérique optimal.
    Pour alimenter le système en énergie électrique:

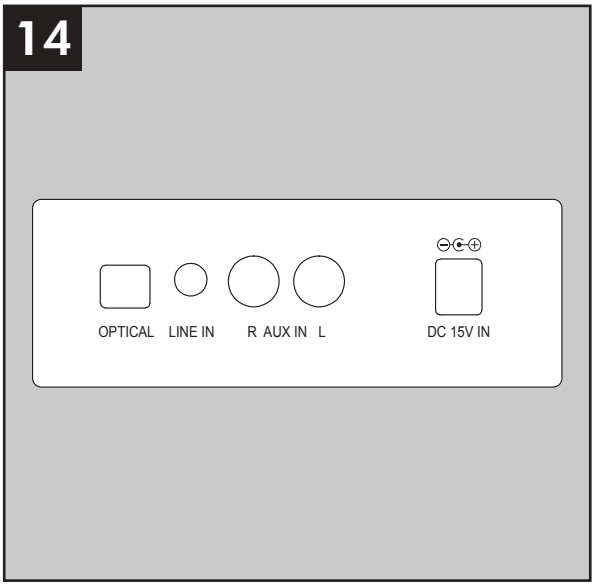

1. Branchez la petite extrémité du cordon d'alimentation à l'adaptateur CC.
2. Branchez l'adaptateur CC à l'entrée 15 V du CC située sur le panneau arrière.

   L'assemblage est maintenant terminé. Avec l'aide d'une autre personne, déplacez l'assemblage vers l'emplacement final voulu. Une fois en position finale, vous pouvez branchez le poêle et système audio (R) dans la prise d'alimentation.

AFFICHAGE :

Un affichage numérique va s'allumer sur le panneau à mailles frontal pour indiquer les réglages (Niveau de volume, Niveau de basse, Niveau des aigus, Équaliseur et Sélection de la source).

Lorsque vous parcourez les options de sources, les différentes sélections seront indiquées comme suit:

OP: OPTICAL : Entrée câble optique (inclus)
L1: LINE IN : Entrée câble 3.5 mm (non inclus)
AU: R AUX IN L: Entrée de câble RCA droit et gauche (non inclus)
BL: Jumelage de l'appareil

Lorsque vous parcourez les options d'EG, les différentes sélections seront indiquées comme suit:

1: EG optimisé pour la musique
2: EG optimisé pour les vidéos
3: EQ EG optimisé pour le dialogue

MODE D'EMPLOI

Télécommande Du Système Audio

PANNEAU DE CONTRÔLE ET TÉLÉCOMMANDE:
Les réglages du système audio peuvent être ajustés à partir du panneau de contrôle et/ou de la télécommande du système audio:

Panneau de contrôle

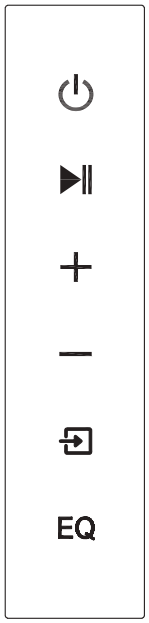

ACCESSOIRES

Adaptateur CC

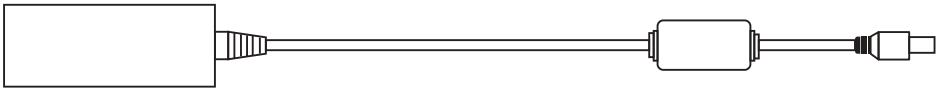

Câble d'alimentation

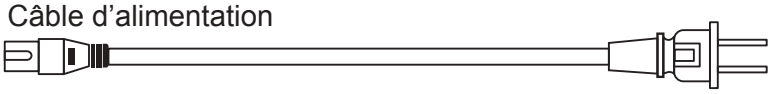

Câble optique

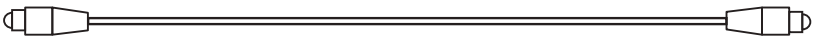

PREMIER JUMELAGE DE VOTRE APPAREIL

1. Allumez l'appareil en appuyant sur le bouton d'alimentation.
2. Réglez l'indicateur à la fonction BL soit en faisant défiler le bouton de sélection de la source sur le panneau ou en appuyant sur le bouton APPARIER sur la télécommande.
   L'indicateur de jumelage va clignoter rapidement en bleu. Lorsque vous jumelez, gardez une distance de 91 cm de l'unité.
3. Utilisez les commandes de votre appareil pour sélectionner le nom Bluetooth "Fireplace" afin de lier les appareils.
4. Si votre appareil nécessite un mot de passe, entrez le mot de passe par défaut 0 0 0 0.
5. Lorsque votre appareil a été correctement jumelés et connectés, un bip retentira du système audio et l'indicateur de jumelage va afficher une lumière bleue fixe.
   Après le premier jumelage, l'unité sera toujours connectée sauf si l'utilisateur le déconnecte manuellement ou s'il est effacé lors de la réinitialisation de l'appareil.
   Les appareils peuvent également se dissocier si ils sont trop éloignés.
6. Si votre appareil est déconnecté ou s'il est difficile de le connecter, répétez les étapes décrites ci-dessus.

ENTRETIEN

Remplacer Les Piles De La Télécommande

Lorsque la télécommande du système audio (S) arrête de fonctionner ou que sa portée semble réduite, il est temps de remplacer les piles. Note : Les piles devraient enlevées si le produit sera inutilisé pendant une longue période.

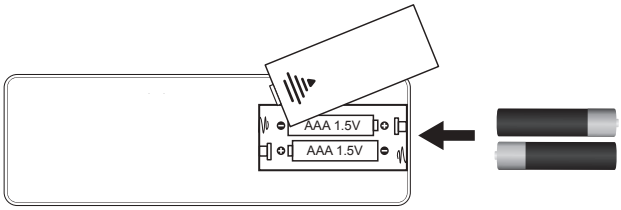

1. Le compartiment des piles est situé à l'arrière de la télécommande du système audio (S).
2. Retirez le couvert des piles de l'arrière de la télécommande du système audio (S) puis retirez la vieille piles.
3. Insérez deux piles AAA, en vous assurant que les polarités des piles correspondent à celles du compartiment des piles.
4. Ré-insérez le couvert des piles.

Note: Ne mélangez pas de vieilles piles avec de nouvelles.
Ne mélangez des piles alcalines, standard (carbone-zinc), ou rechargeables (NiCd, NiMH, etc.).
Les piles non-rechargeables ne doivent pas être rechargées. Les piles déchargées doivent être retirées du produit. Prejudicial si tragado.

Élimination de la pile usagée

Une pile contient des substances dangereuses qui peuvent être nocives pour l'environnement ou votre santé.

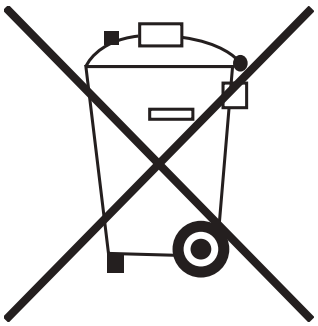

- Ce symbole apposé sur une pile ou sur son emballage indique que la pile ne doit pas être éliminée de la même manière que les déchets ménagers. Elle doit être apportée à un point de collecte approprié pour être recyclée.
- En vous assurant d'éliminer la pile usagée de la façon appropriée, vous contribuez à éviter de possibles conséquences négatives sur l'environnement et la santé des êtres humains. Le recyclage des matériaux aide à conserver des ressources naturelles.
- Ne jetez pas les piles au feu. Les batteries peuvent exploser ou fuir.

  Pour en savoir davantage sur la collecte et le recyclage des piles usagées, veuillez communiquer avec votre municipalité, votre service d'élimination des déchets ou le point de vente où vous avez acheté les piles.

GARANTIE LIMITEE D'UN ANE

Cet article est garanti par le fabricant contre les défauts de matériaux et de fabrication pour une période de un an à compter de la date d'achat. La présente garantie est assujettie aux restrictions et aux conditions suivantes :

Ce meuble doit être installé et utilisé conformément aux instructions pour l'installation fournies avec l'article. Toute réparation ou toute modification non autorisées, tout accident, tout usage abusif volontaire ou tout usage inapproprié de l'article invalidera cette garantie.

Cette garantie n'est pas transférable et n'est offerte qu'à l'acheteur d'origine, tant que l'achat a été effectué chez un fournisseur ou un revendeur autorisé de l'article.

La présente garantie est limitée à la réparation ou au remplacement des pièces qui présentent des défauts de matériaux ou de fabrication. Elle s'applique à condition que les pièces aient fait l'objet d'une utilisation normale, une fois la présence dudit défaut confirmé par le processus d'inspection du fabricant.

Les frais de transport, de construction, de main-d'œuvre et les frais connexes découlant de la réparation, du remplacement, des pièces défectueuses ou d'une intervention du même type ne sont pas couverts par cette garantie et le fabricant n'en assume pas le coût.

Le fabricant peut, à sa discrétion, s'acquitter de toute obligation au titre de cette garantie en remboursant le prix de gros des pièces défectueuses.

Le propriétaire ou l'utilisateur assume tous les risques, le cas échéant, y compris le risque de pertes ou dommages directs, indirects ou consécutifs découlant de l'utilisation de l'article ou de l'incapacité à utiliser l'article, à l'exception de ce qui pourrait être prévu autrement par la loi. Toutes les autres garanties, explicites ou implicites, sur l'article, ses composants et ses accessoires, ainsi que toute autre obligation ou responsabilité du fabricant sont expressément exclues par les présentes.

Le fabricant n'assume aucune autre responsabilité quant à la vente de l'article, et il n'autorise aucun tiers à assumer en son nom une telle responsabilité.

Les garanties énoncées dans le présent document ne couvrent pas les accessoires utilisés lors de l'installation de cet article.

Cette garantie vous confère des droits précis. Il est possible que vous disposiez également d'autres droits qui varient d'un État ou d'une province à l'autre.

Cette garantie sera annulée si :
1. Le foyer est exposé à l'humidité ou à la condensation pendant des périodes prolongées.
2. Le foyer a fait l'objet de modifications non autorisées, d'un usage abusif volontaire ou d'un usage inapproprié, ou a subi un accident.
3. Vous n'avez pas le reçu original.

LISTE DES PIÈCES DE RECHANGE

Pour obtenir des pièces de rechange, communiquez avec notre service à la clientèle au 1-704-461-2414, entre 8h30 et 17 h (HNE), du lundi au vendredi.

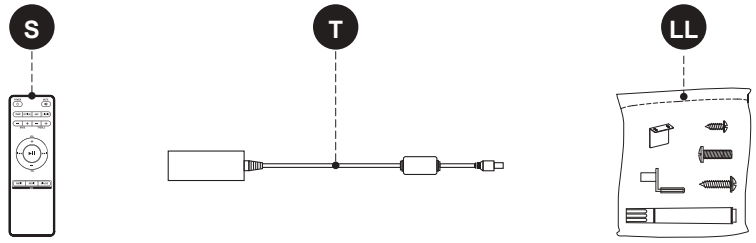

PIÈCE	DESCRIPTION	Nº DE PIÈCE
S	Télécommande Du Système Audio	PH-SOUNDSYS-REMOTE
T	Adaptateur CC	PH-SOUNDSYS-CABLE KIT
LL	Paquet De Matériel (BB, CC, DD, EE, FF and GG (OF-0010))	PH-10180SB-28-254 HARDWARE PACK
	Paquet De Matériel (BB, CC, DD, EE, FF and GG (OX-0940S))	PH-10180SB-28-256 HARDWARE PACK
	Paquet De Matériel (BB, CC, DD, EE, FF and GG (W3504A))	PH-10180SB-28-257 HARDWARE PACK

Les informations de remplacement pour la télécommande (Partie # PU16-262833-RC) sont répertoriées dans la section Pièces de rechange du Manuel d'instructions Insert (Modèle 2803-FG-M2).

Greentouch Home

Chimenea con consola multimedia y sonido incorporado de 70 pulg.

English p.1

Français p. 15

INSTRUCCIONES DE ENSAMBLAJE, CUIDADO Y USO

MODELO # 10180SB-28-254; 10180SB-28-256; 10180SB-28-257

Esta unidad incluye un manual de instrucciones por separado para el inserto (Modelo 2803-FG-M2) y el control remoto.

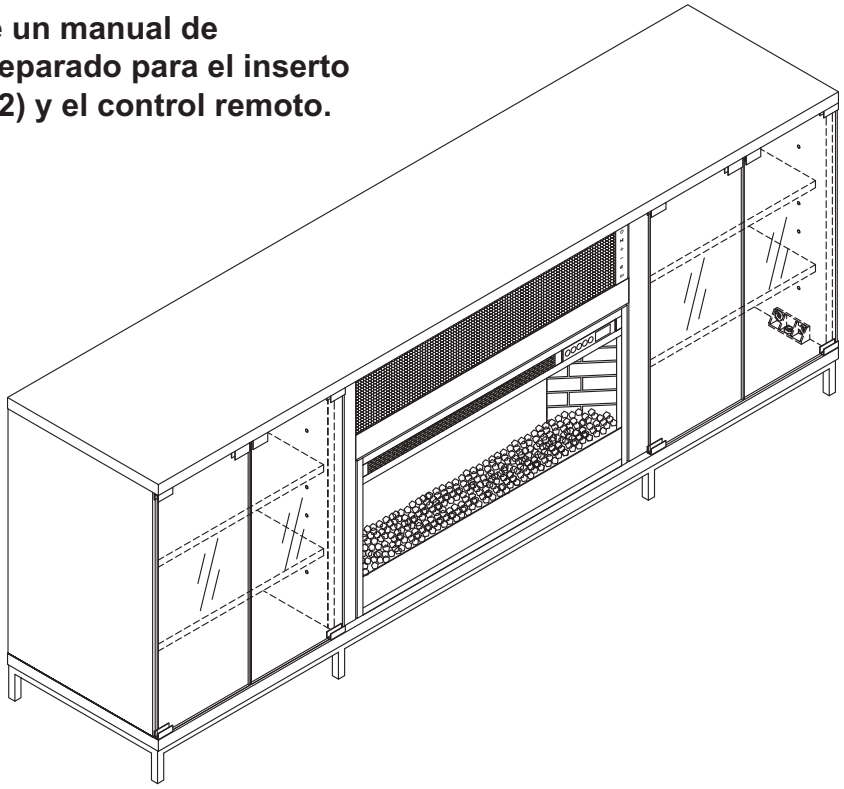

Fecha de compra _____

¿Preguntas, problemas, piezas faltantes? Antes de volver a la tienda, llame a nuestro Departamento de Servicio al Cliente al 1-704-461-2414 de lunes a viernes de 8:30 a.m. a 5:00 p.m., hora estándar del Este.
www.greentouchhome.com

CONTENIDO DEL PAQUETE

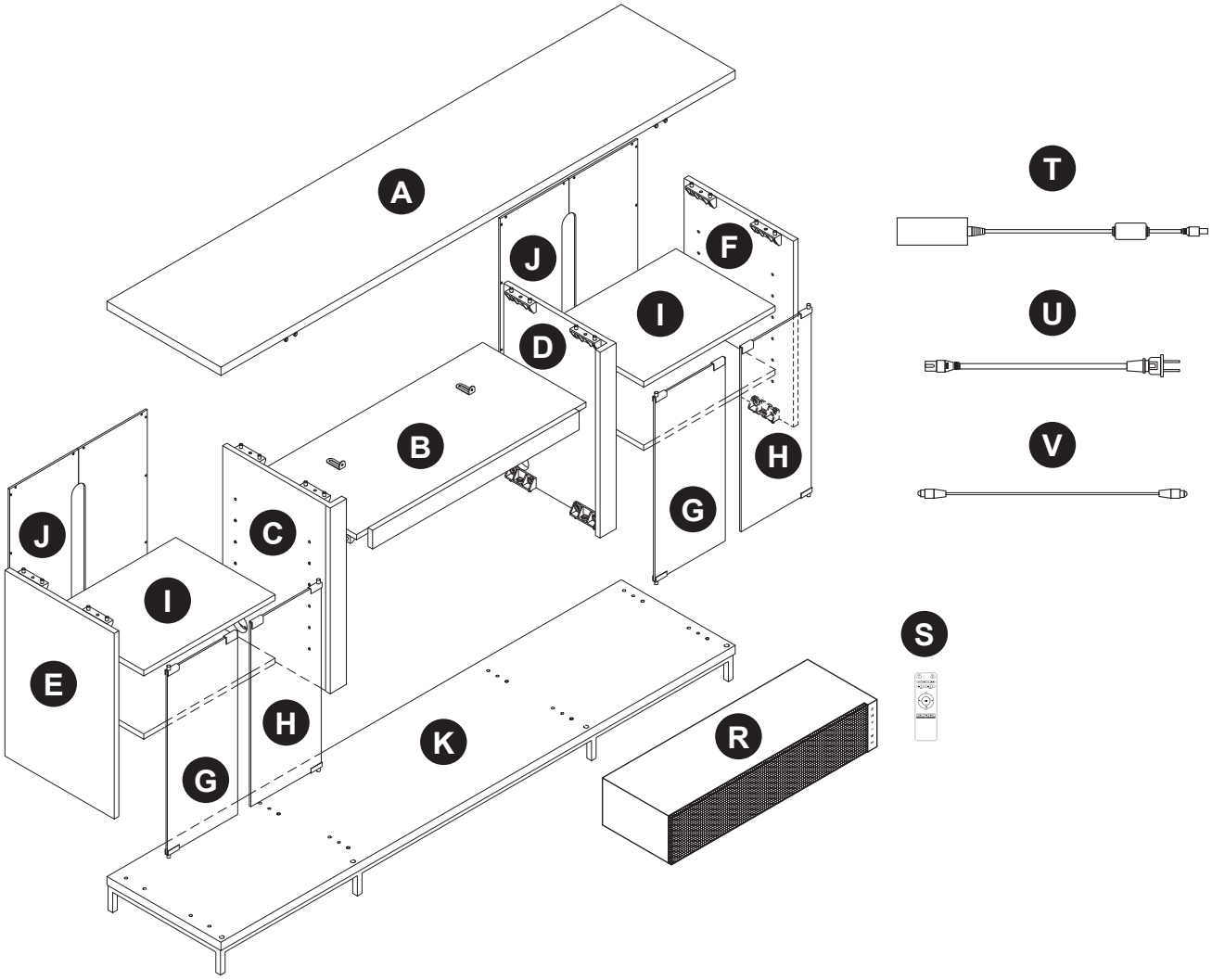

PIEZA	DESCRIPCIÓN	CANTIDAD
A	Cubierta	1
B	Estante Central	1
C	Pared Central Izquierda	1
D	Pared Central Derecha	1
E	Panel Exterior Izquierdo	1
F	Panel Exterior Derecho	1
G	Puerta Izquierda	2
H	Puerta Derecha	2
I	Estante	4
J	Panel Posterior	2
K	Base	1

PIEZA	DESCRIPCIÓN	CANTIDAD
R	Sistema de Sonido	1
S	Control Remoto Del Sistema De Sonido	1
T	Adaptador	1
U	Cable de Alimentación	1
V	Cable de Fibra Óptica	1

CONTENIDO DE HARDWARE (NO SE MUESTRAN EN TAMAÑO REAL)

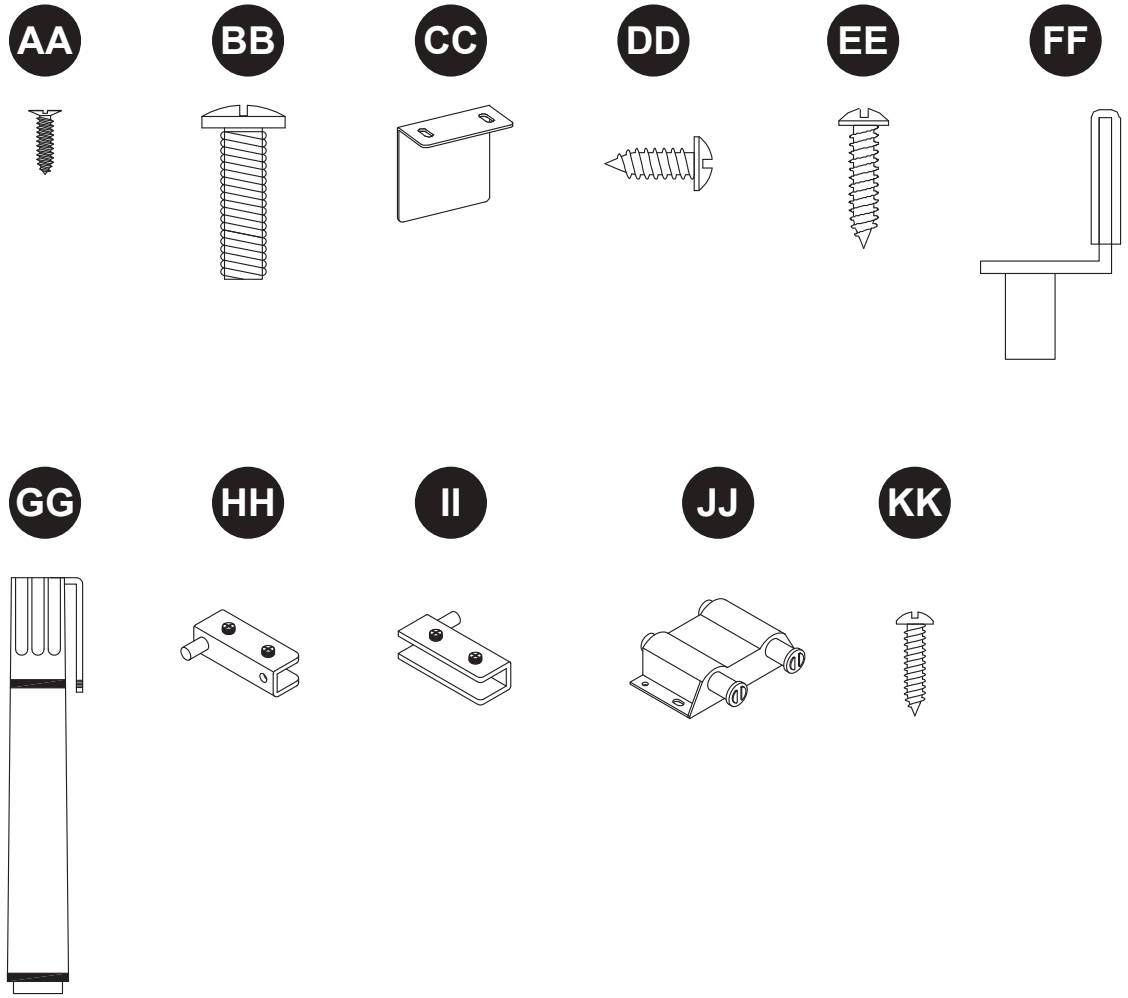

PIEZA	DESCRIPCIÓN	CANTIDAD
AA	Tornillo	2
BB	Perno	20
CC	Insertar Soporte	2
DD	Tornillo de Soporte	4
EE	Tornillo Del Panel Posterior	32
FF	Pasador De Repisa	16
GG	Aplicador De Retoque	1
HH	Bisagra Con Pasador Para Puerta Izquierda	2
II	Bisagra Con Pasador Para Puerta Derecha	2
JJ	Espiga De Madera	2
KK	Tornillo De Madera	8

INFORMACIÓN DE SEGURIDAD

⚠ ADVERTENCIA:

- Lea y conserve todas las instrucciones.
- Para reducir el riesgo de una descarga eléctrica, no retire la cubierta ni el panel posterior. No contiene partes en el interior que el usuario pueda reparar. En caso de que requiera servicio de mantenimiento, consulte al personal de servicio cualificado.
- Para ser utilizado únicamente en interiores. No exponga este producto a la lluvia, humedad, goteo, o salpicaduras.
- **NO** inhabilite el propósito de seguridad del enchufe polarizado. Un enchufe polarizado tiene dos cuchillas, una más ancha que la otra, la hoja ancha es una característica de seguridad. Cuando el enchufe provisto no encaje en su toma de corriente, consulte a un electricista para reemplazar la toma de corriente obsoleta.
- Utilice este producto únicamente como se describe en el manual. Cualquier otro uso puede provocar incendios, descargas eléctricas, o lesiones.
- En caso de que requiera servicio de mantenimiento, consulte al personal de servicio cualificado. Requiere servicio cuando el producto se ha dañado de alguna manera, como, por ejemplo, un cable de alimentación o un enchufe dañado, si se ha derramado líquido o algún objeto ha caído dentro del producto, el producto ha estado expuesto a la lluvia o la humedad, no funciona normalmente, o se ha caído.

⚠ ADVERTENCIA:

Los cambios o modifcaciones que se hagan a esta unidad y que no estén aprobados expresamente por la parte responsable del cumplimiento podrían anular la autoridad del usuario para operar el equipo.

Nota: Este equipo ha sido probado y se encontró que cumple con los límites para un dispositivo digital de Clase B, de conformidad con la Parte 15 de las Normas de la FCC. Estos límites están diseñados para proporcionar una protección razonable contra interferencias perjudiciales en una instalación residencial. Este equipo genera, utiliza y puede emitir energía de radiofrecuencia y, si no se instala y utiliza de acuerdo con las instrucciones, puede ocasionar interferencias perjudiciales en las comunicaciones de radio. No obstante, no existe garantía de que no se produzcan interferencias en una instalación en particular. Si este equipo causa interferencias perjudiciales en la recepción de radio o televisión, lo cual puede determinarse encendiendo y apagando el equipo, se recomienda al usuario que intente corregir la interferencia tomando una o más de las siguientes medidas:

- Reorientar o reubicar la antena receptora
- Aumentar la separación entre el equipo y el receptor.
- Conectar el equipo a una toma de corriente en un circuito diferente al que está conectado el receptor.
- Consultar al distribuidor o a un técnico de radio/TV con experiencia

ESPECIFICACIONES DEL PRODUCTO

Entrada de adaptador	AC100-240V, 50/60Hz
Salida de adaptador	DC15V 4A
Consumo de energía	60 Vatios

PREPARACIÓN

Antes de comenzar a ensamblar el producto, asegúrese de tener todas las piezas. Compare las piezas con la lista del contenido del paquete y la lista de aditamentos. No intente ensamblar el producto si falta alguna pieza o si estas están dañadas.

Tiempo Estimado De Ensamblaje: 45 minutos

Herramientas necesarias para el ensamblaje *(no se incluyen):* Destornillador Phillips

INSTRUCCIONES DE ENSAMBLAJE

1. Una la estante central (B) al pared central derecha (D) y asegúrelo con dos perno (BB).

   Repita el procedimiento para el pared central izquierda (C).

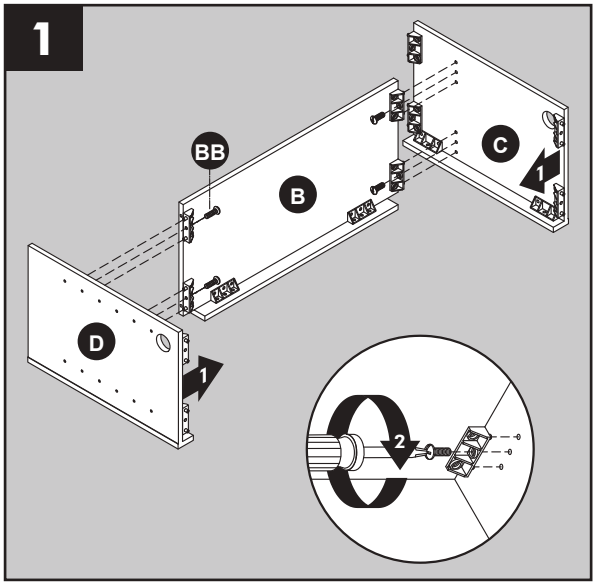

Aditamentos utilizados

BB	Perno		x 4

2. Coloque el ensamble del paso 1 en la base (K) y asegúrelo con cuatro pernos (BB).

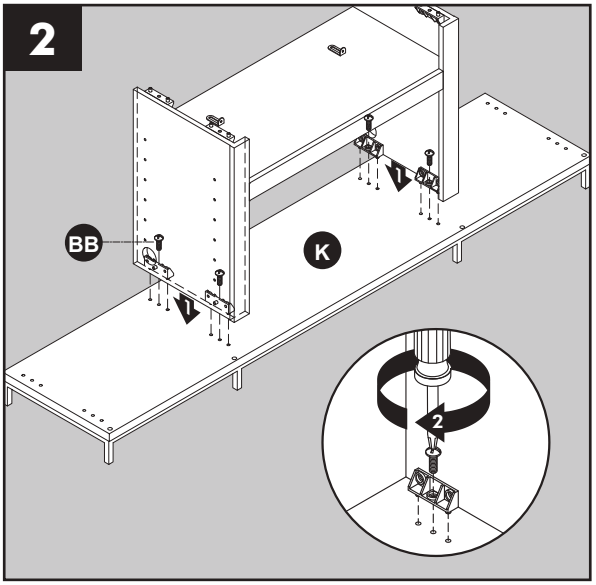

Aditamentos utilizados

BB	Perno		x 4

3. Una la panel exterior derecho (F) al lado derecho de la base (K) y asegúrela con dos pernos (BB).

   Repita el procedimiento para el panel exterior izquierdo (E).

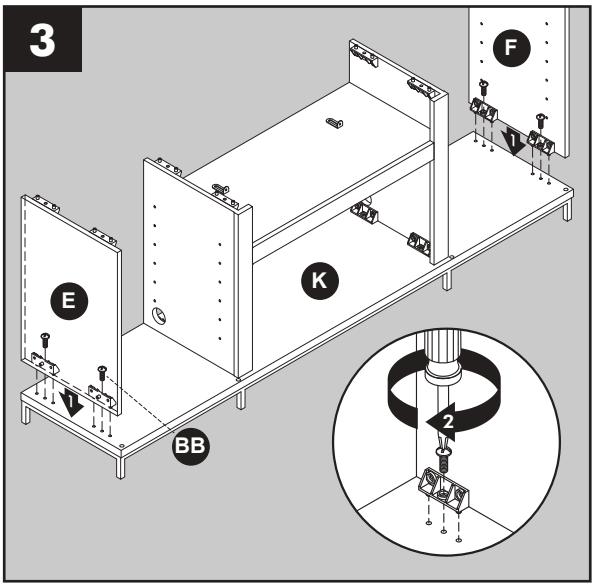

Aditamentos utilizados

BB	Perno		x 4

4. Coloque el enganche magnético (JJ) en la parte inferior de la tapa superior (A) con cuatro tornillo de madera (KK).

   Repita el procedimiento con el enganche magnético (JJ).

Aditamentos utilizados

JJ	Espiga De Madera		x 2
KK	Tornillo De Madera		x 8

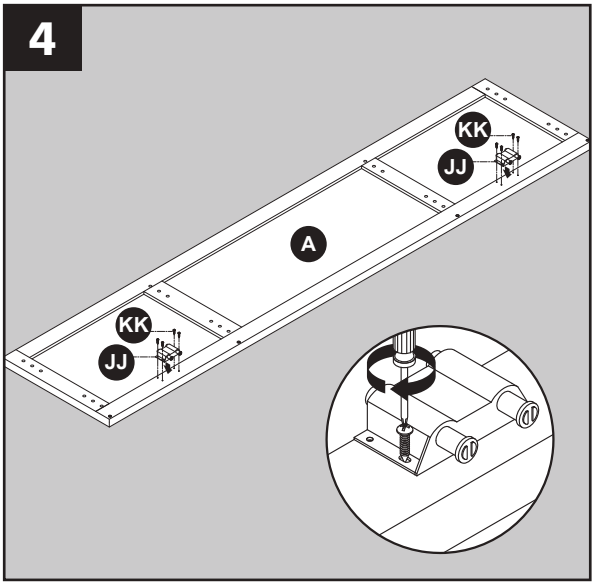

5. Una la pieza superior (A) y asegúrela por debajo con ocho pernos (BB).

Aditamentos utilizados

BB	Perno		x 8

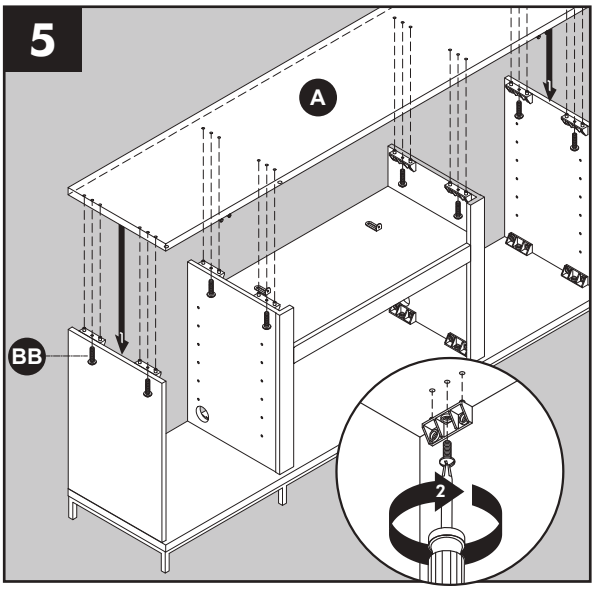

6. Desde la parte posterior del ensamblaje, fije el panel posterior (J) a las áreas de estantería utilizando tornillos del panel posterior (EE).

   Repita los pasos para el Panel posterior que falta (J).

Aditamentos utilizados

EE	Tornillo del panel posterior		x 32

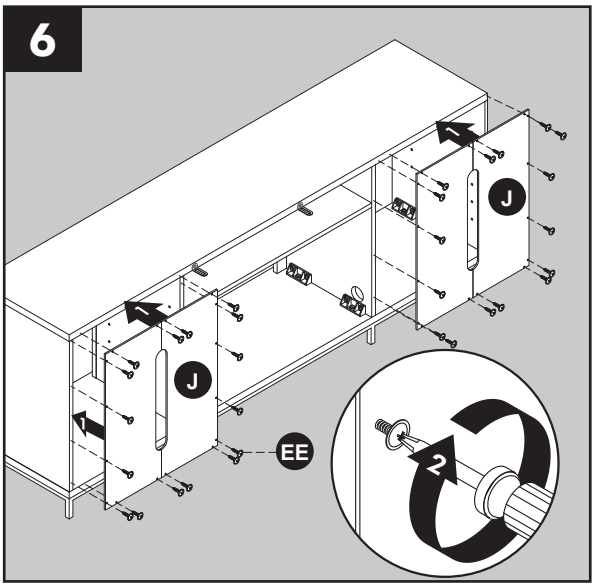

7. Inserte los pernos para estantes (FF) a la altura deseada, asegurándose que estén nivelados. Coloque el estante (I) en la parte superior de los pernos para estantes (FF).

   Repita para el resto del estante (I).

Aditamentos utilizados

FF	Pasador de repisa	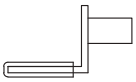	x 16

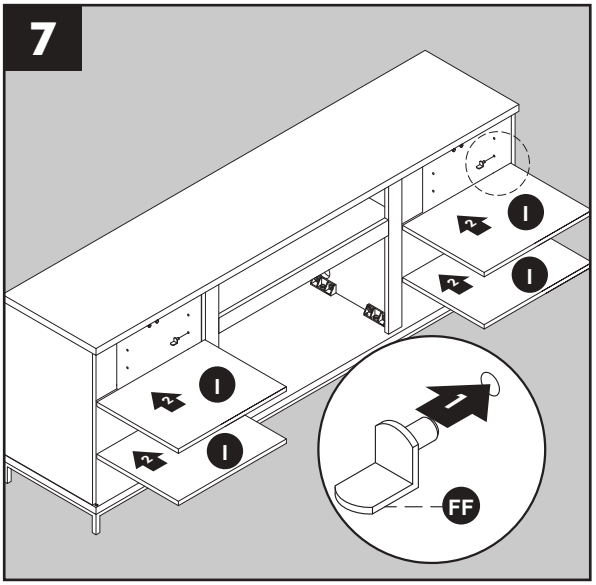

8. Inserte la bisagra con pasador (II) en la tapa superior (A). Inserte la puerta derecha (H) en el orificio de la base (K).

Aditamentos utilizados

II	Bisagra Con Pasador Para Puerta Derecha		x 2

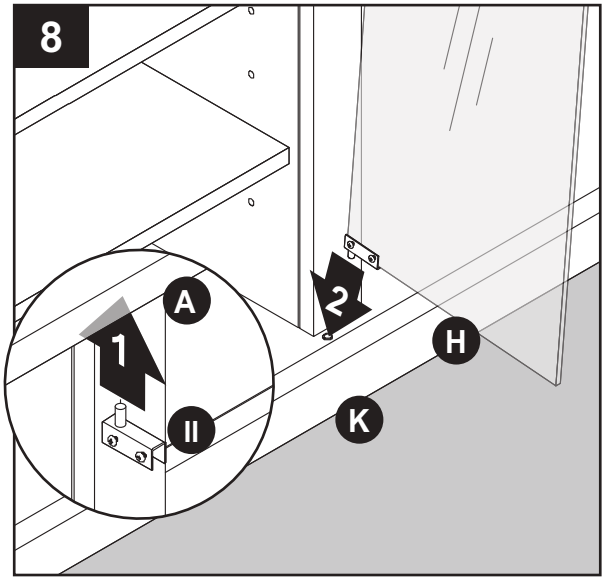

9. Deslice la parte superior de la puerta derecha (H) en la bisagra con pasador (II). Ajuste los tornillos de la bisagra con pasador (II).

   Nota: al instalar los pasadores de la bisagra, procure que los tornillos de ajuste estén orientados hacia el interior del gabinete.

   Repita los Pasos 8 y 9 para el resto de la puerta derecha (H).

   Repita los Pasos 8 y 9 para las puertas izquierdas (G).

Aditamentos utilizados

HH	Bisagra Con Pasador Para Puerta Izquierda		x 2

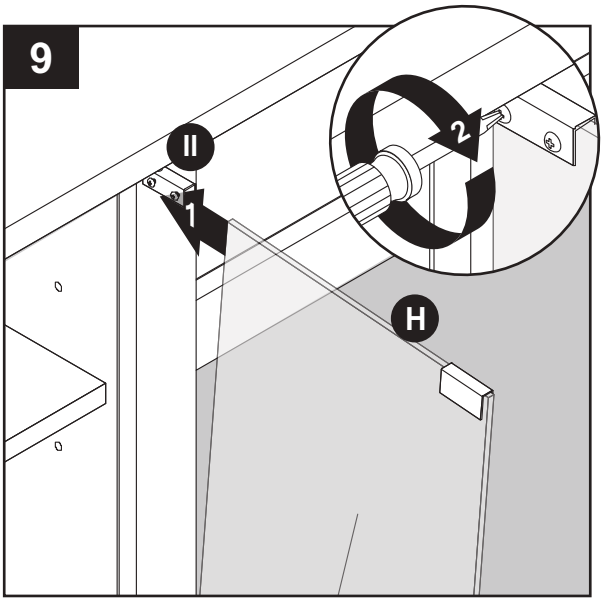

10. Coloque el sistema de sonido (R) en la apertura central superior del ensamble de la repisa y alinéelo con la parte frontal de la apertura.

    PRECAUCIÓN: NO deslice el sistema de sonido (R) sobre la madera para evitar rayar la superficie de madera.

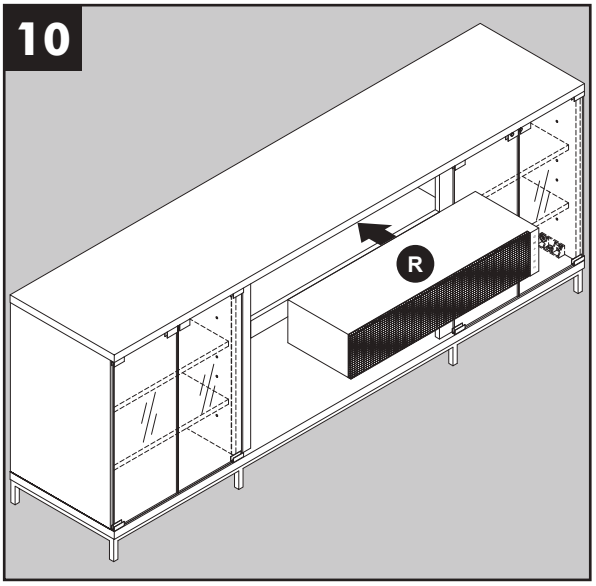

11. Desde detrás del ensamble, para asegurar el sistema de sonido (R) con dos tornillos (AA).

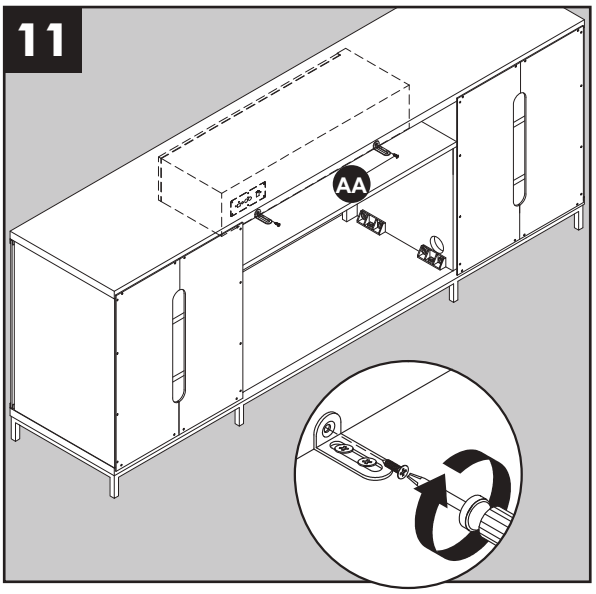

Aditamentos utilizados

AA	Tornillo		x 2

Nota: Antes de seguir con el próximo paso, con la ayuda de otra persona, mueva la repisa a la ubicación final deseada

12. Con ayuda de otra persona, ubique el accesorio en la abertura central del ensamble de la repisa.

    Nota: NO enchufe el accesorio en el tomacorriente aún.

    PRECAUCIÓN: NO deslice el accesorio en la parte superior de la madera para evitar rayar la superficie de madera.

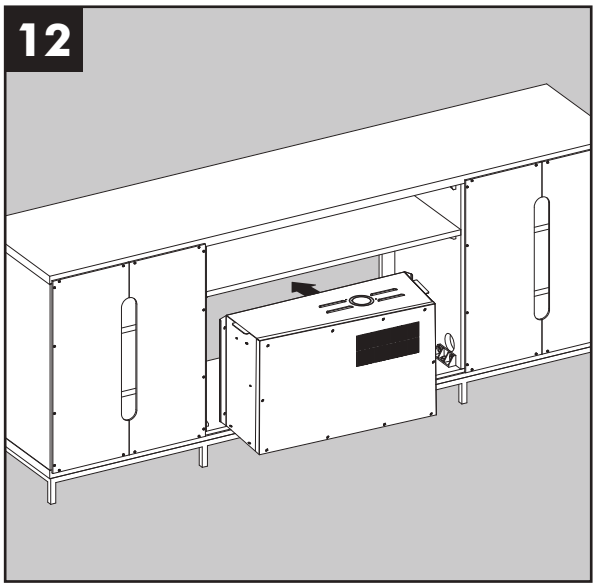

13. Asegure la inserción usando dos soportes de inserción (CC). Alinee el agujero de los soportes de inserción (CC) con el agujero del estante central (B), y apriételo con cuatro tornillos de soporte (DD).

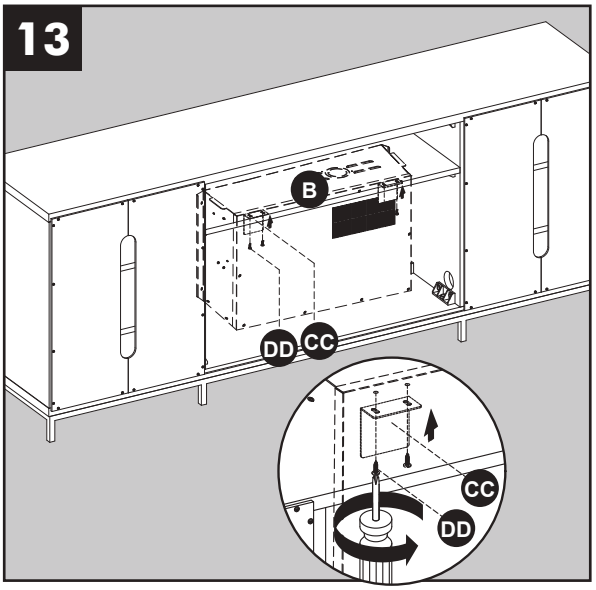

Aditamentos utilizados

CC	Insertar Soporte		x 2
DD	Tornillo de Soporte		x 4

NOTA: Utilice los niveladores pre-ensamblados sobre la base de la chimenea para nivelar la unidad. Gire los niveladores en sentido contrario a las manecillas del reloj para aumentar la altura, gire en sentido de las manecillas del reloj para disminuir la altura.

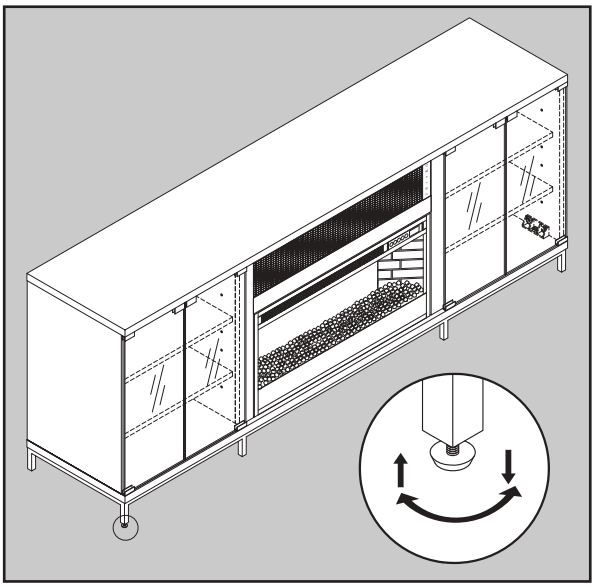

Nota: El manual de instrucciones por separado que viene con esta unidad incluye instrucciones de funcionamiento para el inserto (Modelo 2803-FG-M2) y el control remoto (PU16-262833-RC).

14. Es posible conectar varias fuentes al sistema de sonido utilizando las entradas ubicadas en la parte posterior de la unidad.
    Se proporciona un cable óptico y le recomendamos que utilice esta opción para conectar su televisor al sistema para obtener el mejor sonido digital.
    Para suministrar energía al sistema:

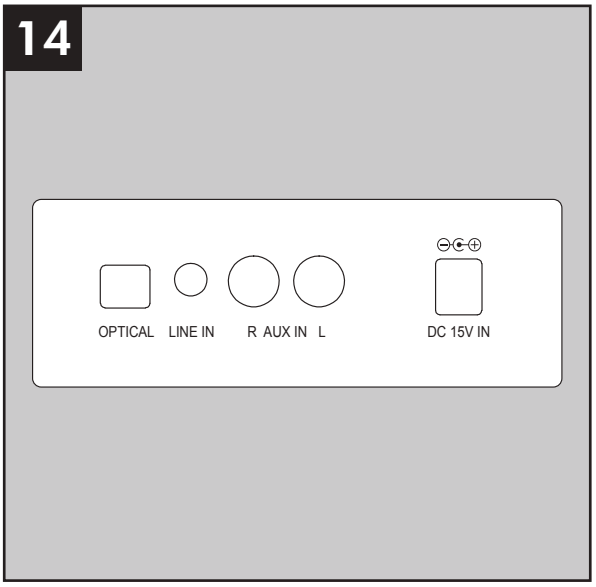

1. Conecte el extremo pequeño del cable de alimentación al adaptador de CC.
2. Conecte el adaptador de CC a la entrada DC 15V IN ubicada en el panel posterior.

    El ensamble se ha completado. Con la ayuda de otra persona, mueva el aparato a la posición final deseada. Una vez en posición final, puede conectar la pieza de inserción y sistema de sonido (R) al tomacorriente.

PANTALLA:

Una pantalla numérica se iluminará en la malla frontal para indicar los ajustes (nivel de volumen, nivel de bajos, nivel de agudos, ecualizador y selección de fuente).

Al desplazarse por las opciones de la fuente, las selecciones se indicarán de la siguiente manera:
OP: OPTICAL : Entrada del cable de fibra óptica (incluida)
L1: LINE IN : 3,5 mm de entrada del cable de audio (no incluida)
AU: R AUX IN L: Entrada del cable RCA izquierdo y derecho (no incluida)
BL: Emparejamiento de dispositivos

Al desplazarse por las opciones del ecualizador (EQ), las selecciones se indicarán de la siguiente manera:

1: Ecualizador optimizado para música
2: Ecualizador optimizado para películas
3: Ecualizador optimizado para el diálogo

INSTRUCCIONES DE FUNCIONAMIENTO

Control Remoto Del Sistema De Sonido

PANEL DE CONTROL Y CONTROL REMOTO:
Las configuraciones del sistema de sonido se pueden ajustar con el panel de control y/o el control remoto del sistema de sonido:

Panel de Control

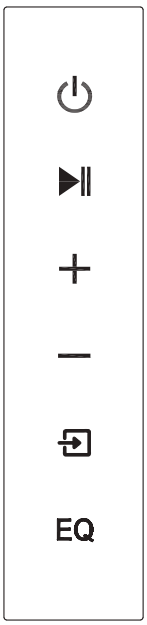

ENCENDIDO/APAGADO

REPRODUCIR/PAUSAR

AÑADIR VOLUMEN

DISMINUIR EL VOLUMEN

DEZPLAZAMIENTO DE OPCIONES DE LA FUENTE

DESPLAZAMIENTO DE CONFIGURACIONES DEL ECUALIZADOR

ACCESORIOS

Adaptador

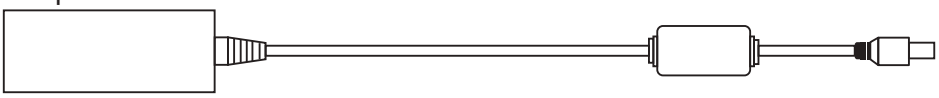

Cable de alimentación

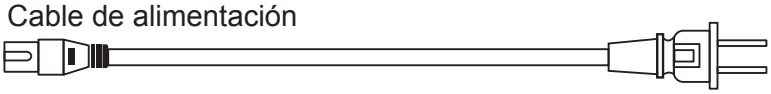

Cable de fibra óptica

EMPAREJAMIENTO DE SU DISPOSITIVO POR PRIMERA

1. Encienda la unidad presionando el botón de encendido.
2. Ajuste el indicador a BL ya sea desplazando el botón de selección de fuente en el panel o presionando el botón de EMPAREJAMIENTO en el control remoto.
   El indicador de emparejamiento parpadeará en azul rápidamente. Al emparejar, permanezca a 3 pies de distancia de la unidad.
3. Use los controles de su dispositivo para seleccionar el nombre de bluetooth “Fireplace” para emparejar los dispositivos.
4. En caso de que su dispositivo solicite una contraseña, ingrese la contraseña predeterminada 0 0 0 0.
5. Cuando se empareja y conecta con éxito, se emitirá un tono desde el sistema de sonido y el indicador de emparejamiento mostrará una luz azul fija.
   Después del emparejamiento inicial, la unidad permanecerá emparejada a menos que sea desparejada manualmente por el usuario o el emparejamiento se borre debido a un reinicio del dispositivo.
   Los dispositivos también pueden desvincularse si están demasiado separados.
6. Si su dispositivo no está emparejado o si comprueba que no puede conectarse, repita los pasos anteriores.

CUIDADO Y MANTENIMIENTO

Reemplazo De Las Pilas Del Control Remoto
Cuando el control remoto del sistema de sonido (S) deje de funcionar o su rango parezca reducido, es el momento de cambiar las pilas. Nota: Las pilas se deben retirar si la unidad no se usará durante un largo período de tiempo.

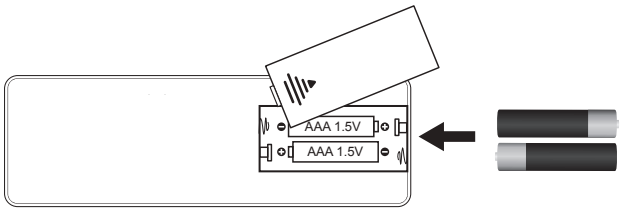

1. El compartimiento de las pilas se encuentra en la parte posterior del control remoto del sistema de sonido (S).
2. Retire la cubierta de las pilas de la parte posterior del control remoto del sistema de sonido (S) y retire la pilas antigua.
3. Inserte 2 pilas AAA, asegurándose de que las polaridades coincidan con el interior del compartimiento.
4. Vuelva a colocar la tapa de las pilas.

Nota: No mezcle pilas viejas y nuevas.
No mezcle pilas alcalinas, estándar (carbón-zinc) o recargables (NiCad, NiMH, etc.).
Las baterías no recargables no se deben recargar. Las baterías agotadas se deben retirar del control remoto.
Nuisible si avalé.

Eliminación De Las Baterías Usadas
La batería puede contener sustancias peligrosas que podrían poner en peligro al medio ambiente y a la salud humana.

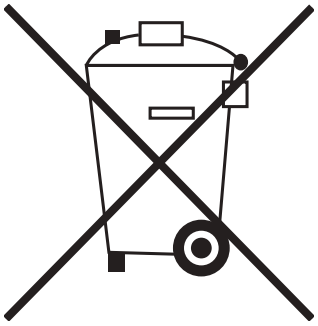

- Este símbolo marcado en la batería o el paquete indica que la batería usada no se debe considerar parte de los residuos municipales. En cambio, debe eliminarse en el punto de recolección apropiado para el reciclaje.
- Si se asegura de que la batería se elimine de forma correcta, evitará posibles consecuencias negativas para el medio ambiente y la salud humana. El reciclado de materiales contribuirá a conservar los recursos naturales.
- No tire las pilas al fuego. Las baterías pueden explotar o tener fugas

Para obtener más información sobre la recolección y el reciclaje de baterías usadas, póngase en contacto con su municipalidad local, su servicio de eliminación de desechos o el punto de venta donde las compró.

GARANTÍA LIMITADA DE UN AÑO

El fabricante garantiza que este producto no presentará defectos de materiales o de fabricación por un período de un año a partir de la fecha de compra original. Esta garantía está sujeta a las siguientes condiciones y limitaciones:

Esta repisa se debe instalar y operar de acuerdo con las instrucciones de instalación y operación proporcionadas con el producto. La reparación no autorizada, alteración, el abuso deliberado, accidente o uso inadecuado del producto anulará esta garantía.

Esta garantía no es transferible y solo está disponible para el propietario original, siempre y cuando la compra se haya realizado a través de un proveedor o un revendedor autorizado del producto.

La garantía se limita a la reparación o el reemplazo de las piezas que se establezca que poseen defectos en los materiales o la fabricación. Siempre que las piezas hayan estado sometidas a condiciones “normales” de uso una vez que los fabricantes hayan finalizado el proceso de inspección y concuerden en que existe un defecto.

Esta garantía no cubre ningún costo que surja del transporte, la fabricación, mano de obra, o de otro tipo que surja de la reparación, reemplazo, piezas defectuosas u otra situación y el fabricante no asume ninguna responsabilidad por las mismas.

El fabricante podrá, bajo su criterio, eximirse de toda obligación respecto de esta garantía al reembolsar el precio al por mayor de las piezas defectuosas.

El propietario/usuario asume todos los riegos, si los hay, incluidos los riesgos de daños o pérdidas directos, indirectos o resultantes que surjan del uso del producto, o de la incapacidad para usarlo, salvo que la ley estipule lo contrario. Mediante el presente, se excluye expresamente cualquier otra garantía, expresa o implícita, respecto del producto, sus componentes y accesorios, o cualquier otra obligación o responsabilidad de parte del fabricante.

El fabricante no asume, ni autoriza a ningún tercero a asumir en su nombre, ninguna otra responsabilidad respecto de la venta del producto.

Las garantías descritas en este documento no se aplican a accesorios que no sean del fabricante y que se usen junto con la instalación de este producto.

Esta garantía le otorga derechos legales específicos, pero podría tener también otros derechos que varían según el estado.

Esta garantía es nula si:
1. La chimenea está sometida a períodos prolongados de humedad o condensación
2. Se produce cualquier alteración no autorizada, abuso deliberado, accidente o uso indebido del producto.
3. Usted no tiene el recibo original de compra

LISTA DE PIEZAS DE REPUESTO

Para obtener piezas de repuesto, llame a nuestro Departamento de Servicio al Cliente all 1-704-461-2414, de lunes a viernes de 8:30 a.m. a 5:00 p.m., hora del Este.

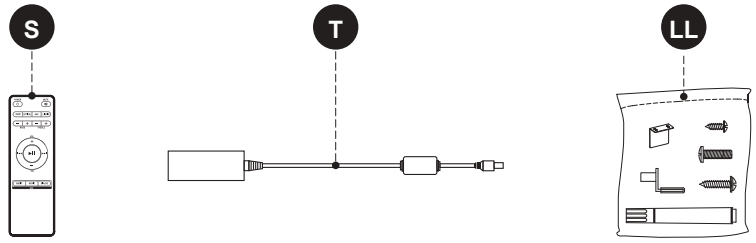

PIEZA	DESCRIPCIÓN	PIEZA #
S	Control Remoto Del Sistema De Sonido	PH-SOUNDSYS-REMOTE
T	Adaptador	PH-SOUNDSYS-CABLE KIT
LL	Paquete de Hardware (BB, CC, DD, EE, FF and GG (OF-0010))	PH-10180SB-28-254 HARDWARE PACK
	Paquete de Hardware (BB, CC, DD, EE, FF and GG (OX-0940S))	PH-10180SB-28-256 HARDWARE PACK
	Paquete de Hardware (BB, CC, DD, EE, FF and GG (W3504A))	PH-10180SB-28-257 HARDWARE PACK

La sección dedicada a repuestos del manual de instrucciones del inserto (Modelo 2803-FG-M2) incluye información para el reemplazo del control remoto (Parte # PU16-262833-RC).